

nr 1
80x 55mm

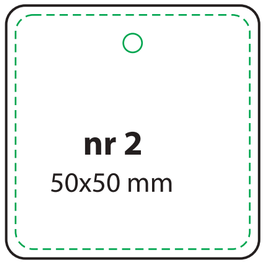

nr 2
50x50 mm

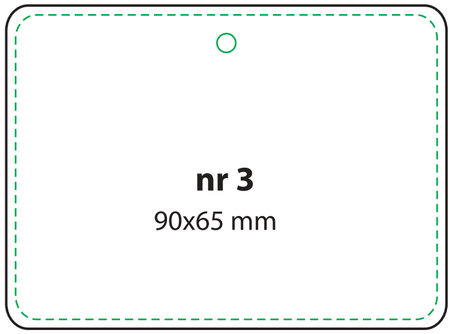

nr 3
90x65 mm



nr 4
75x75 mm

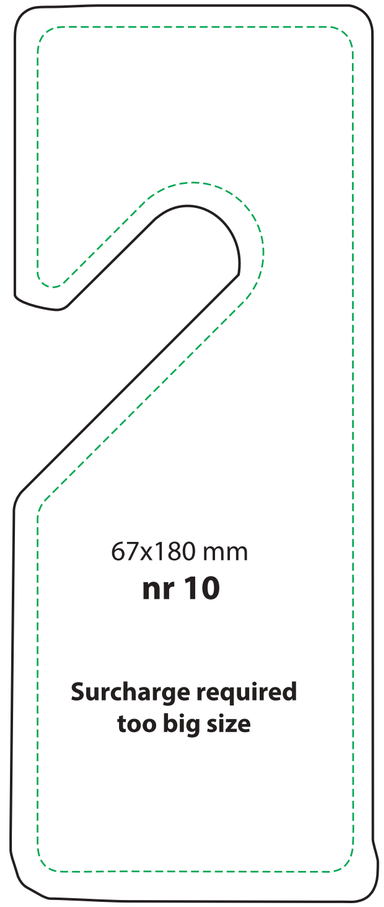

67x180 mm
nr 10

Surcharge required
too big size

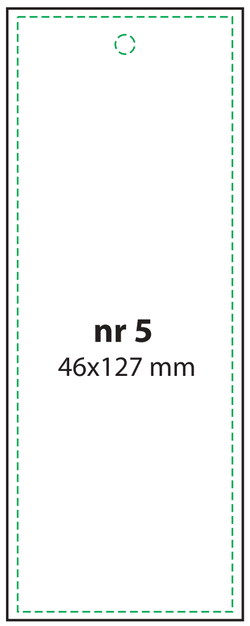

nr 5
46x127 mm

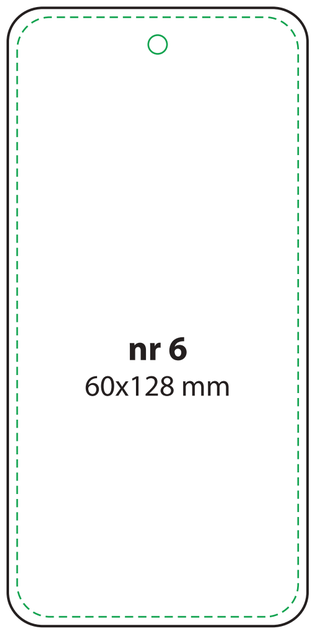

nr 6
60x128 mm

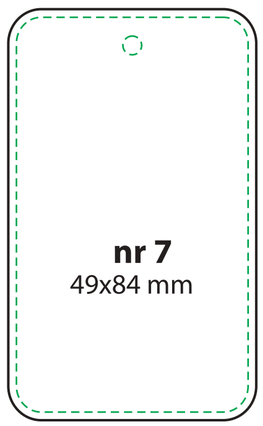

nr 7
49x84 mm

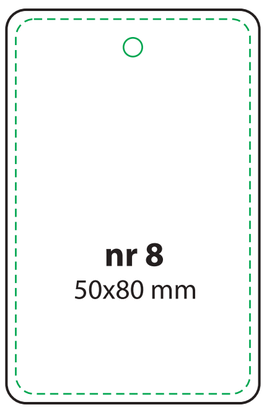

nr 8
50x80 mm

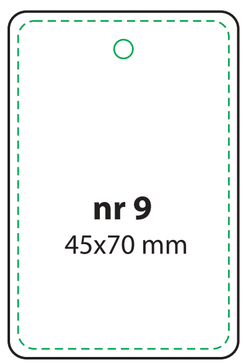

nr 9
45x70 mm



nr 11
65x90 mm

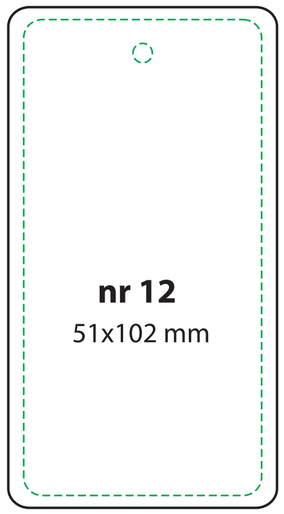

nr 12
51x102 mm

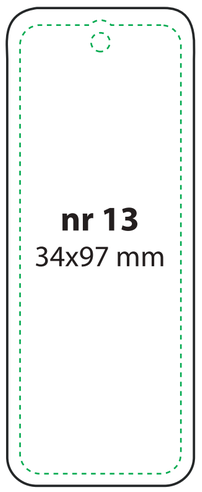

nr 13
34x97 mm

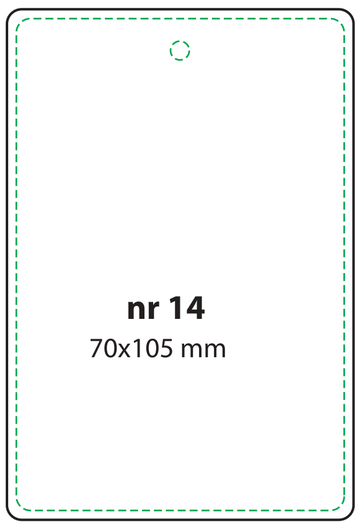

nr 14
70x105 mm

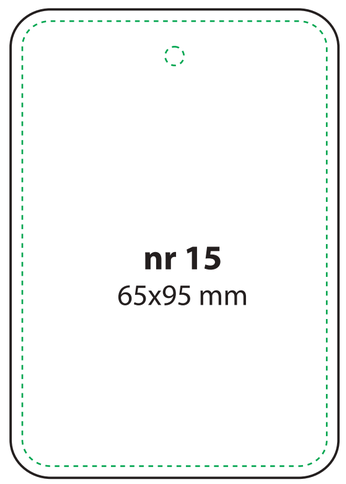

nr 15
65x95 mm

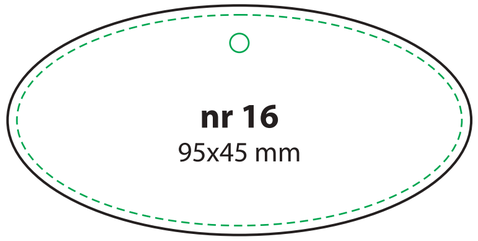

nr 16
95x45 mm

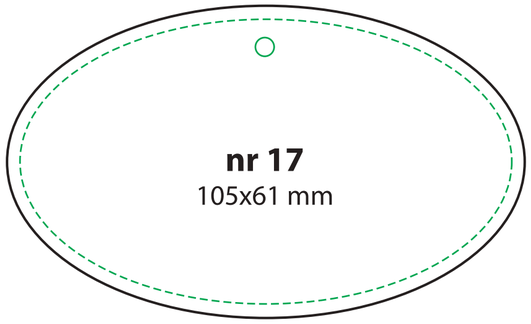

nr 17
105x61 mm

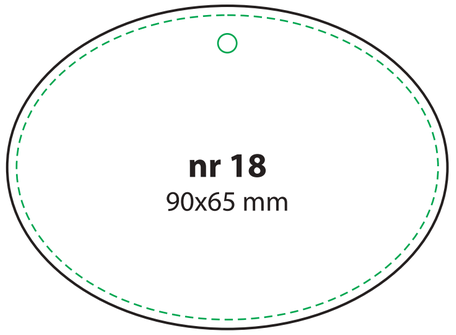

nr 18
90x65 mm

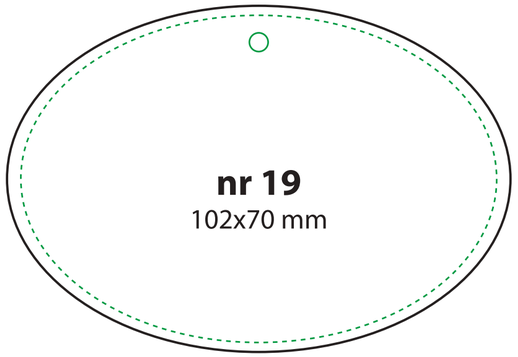

nr 19
102x70 mm



nr 20
fi 50 mm



nr 21
fi 60 mm

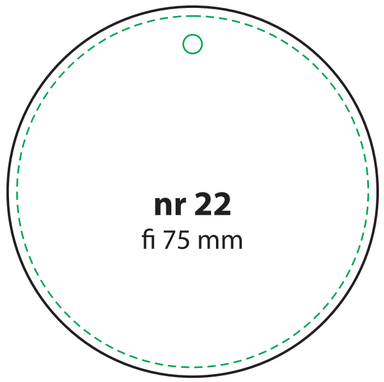

nr 22
fi 75 mm

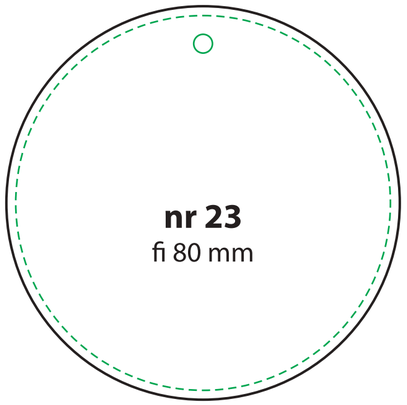

nr 23
fi 80 mm

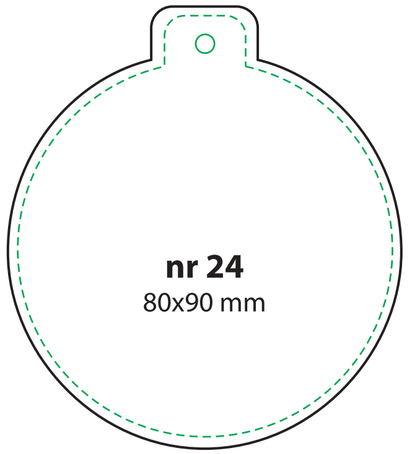

nr 24
80x90 mm

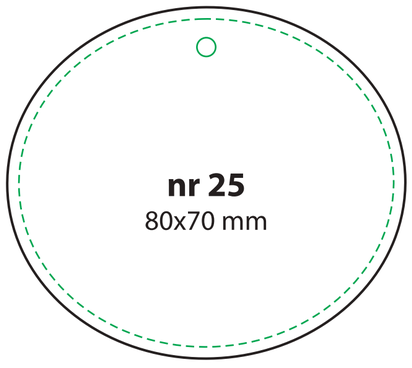

nr 25
80x70 mm

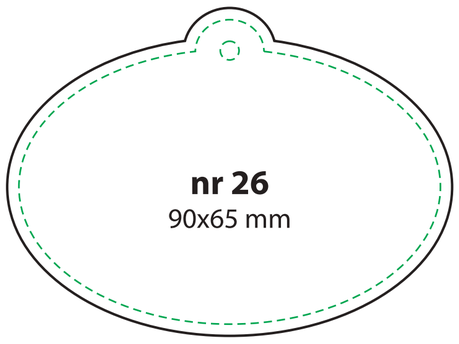

nr 26
90x65 mm

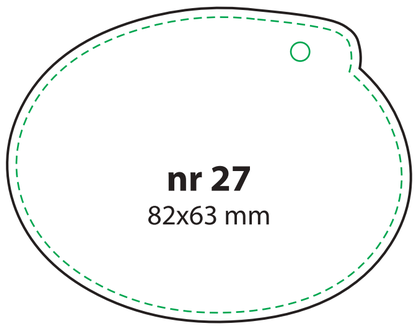

nr 27
82x63 mm

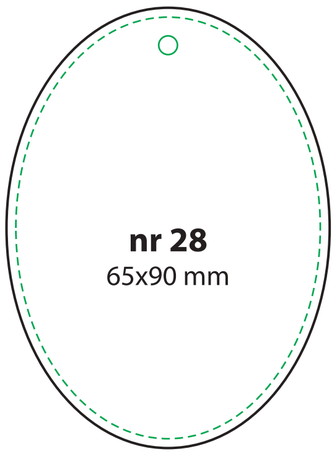

nr 28
65x90 mm

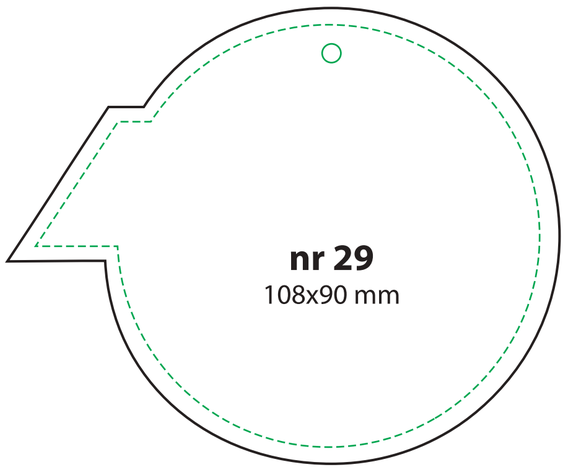

nr 29
108x90 mm

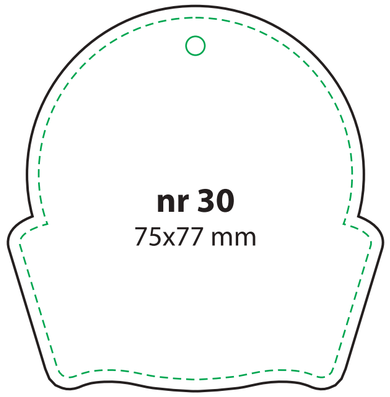

nr 30
75x77 mm

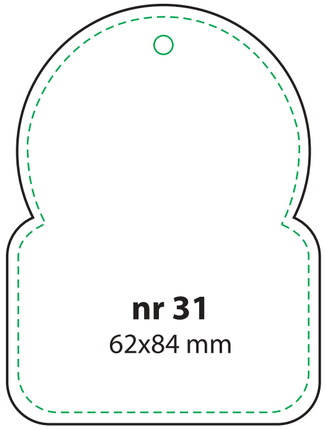

nr 31
62x84 mm

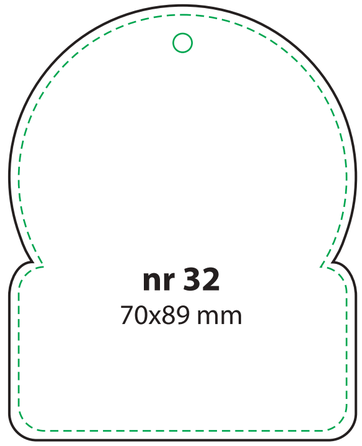

nr 32
70x89 mm

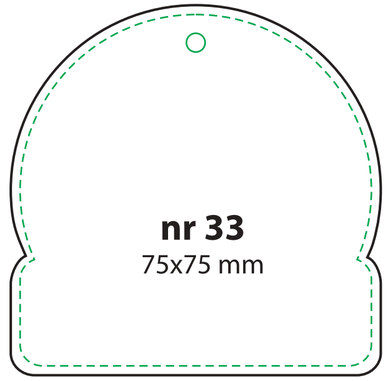

nr 33
75x75 mm

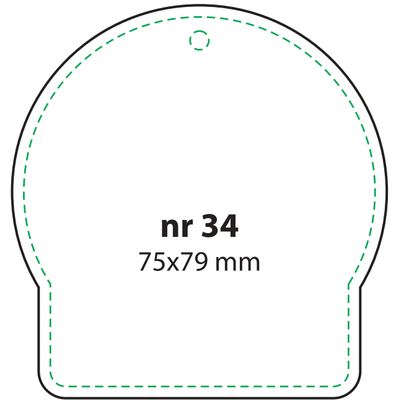

nr 34
75x79 mm

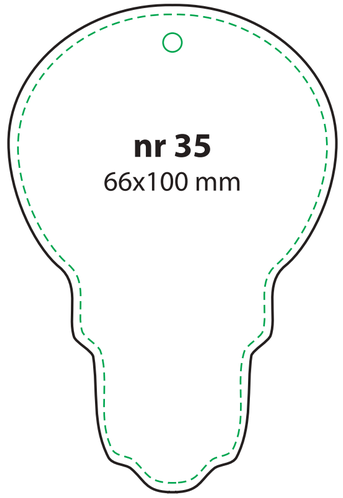

nr 35
66x100 mm

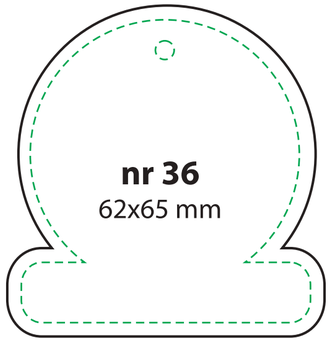

nr 36
62x65 mm

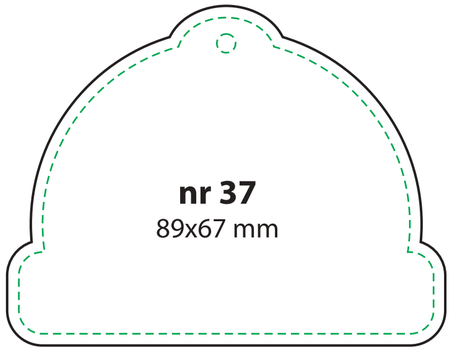

nr 37
89x67 mm

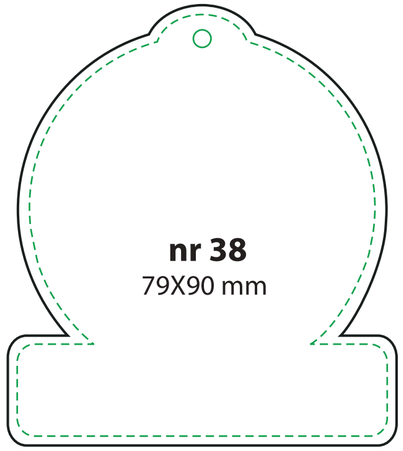

nr 38
79X90 mm

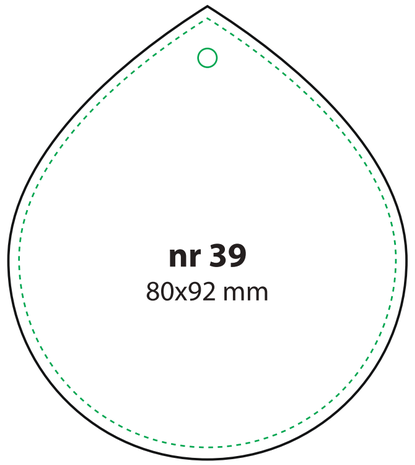

nr 39
80x92 mm

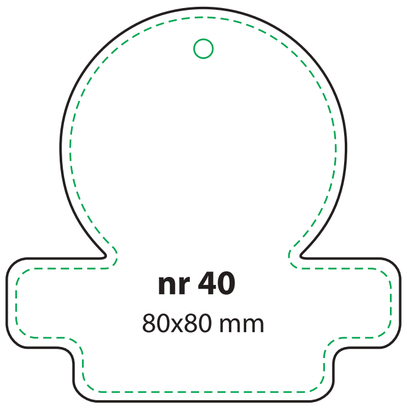

nr 40
80x80 mm

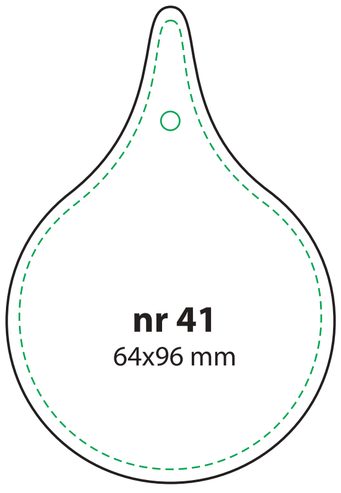

nr 41
64x96 mm

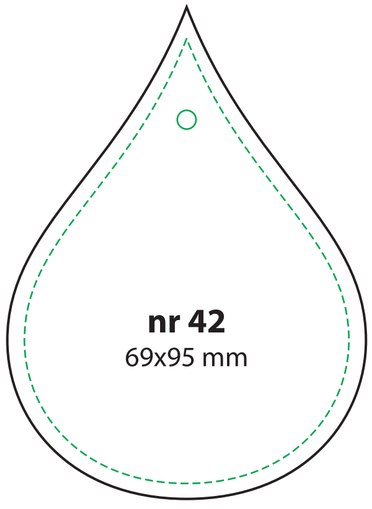

nr 42
69x95 mm

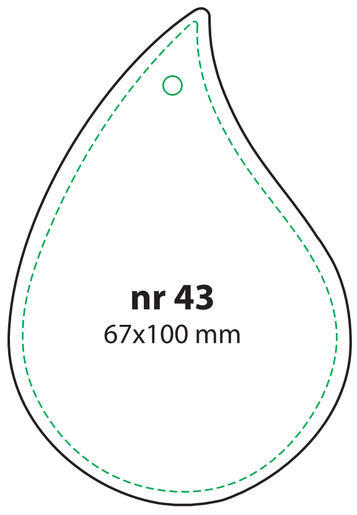

nr 43
67x100 mm

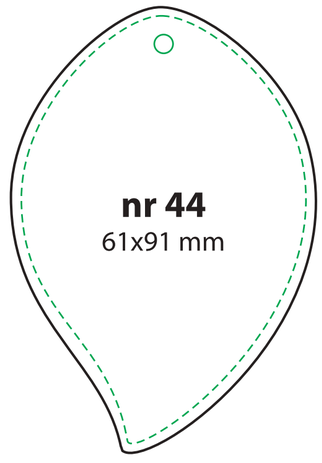

nr 44
61x91 mm

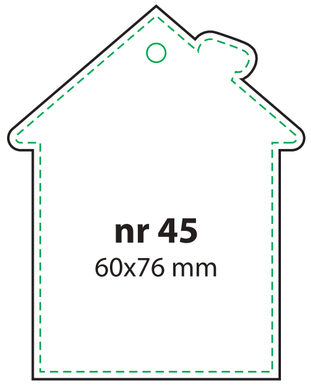

nr 45
60x76 mm

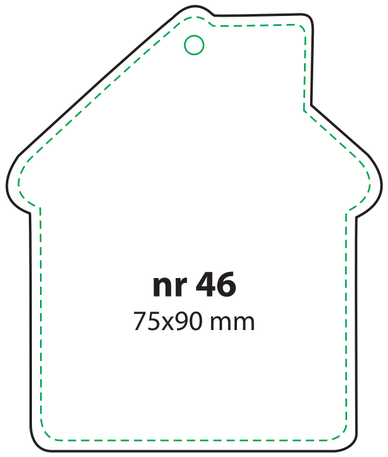

nr 46
75x90 mm

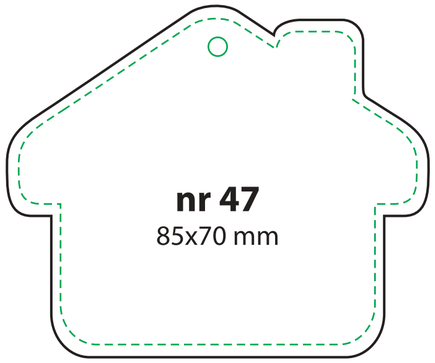

nr 47
85x70 mm

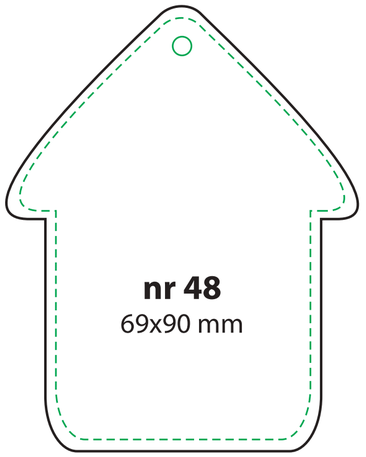

nr 48
69x90 mm

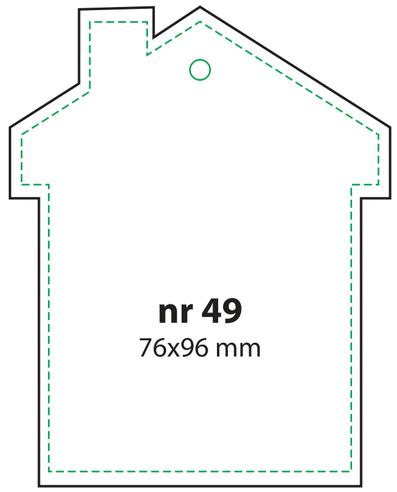

nr 49
76x96 mm

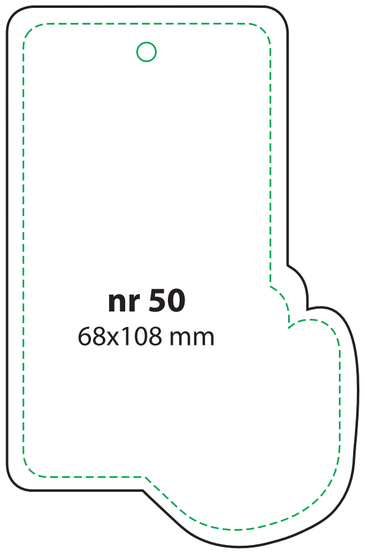

nr 50
68x108 mm



nr 51
75x84 mm

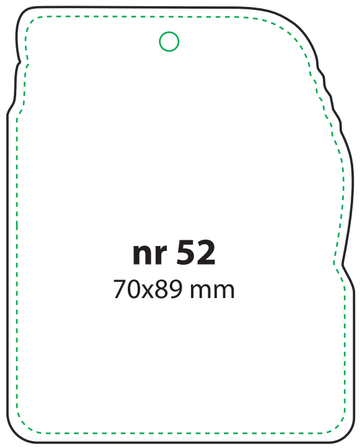

nr 52
70x89 mm

nr 53
80x70 mm

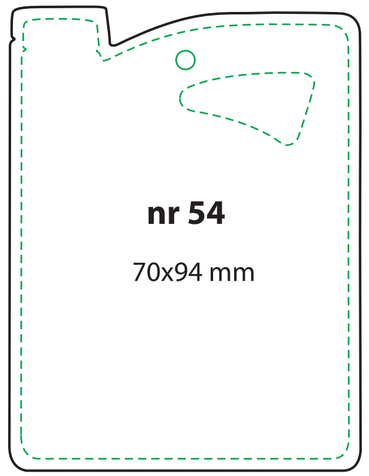

nr 54
70x94 mm

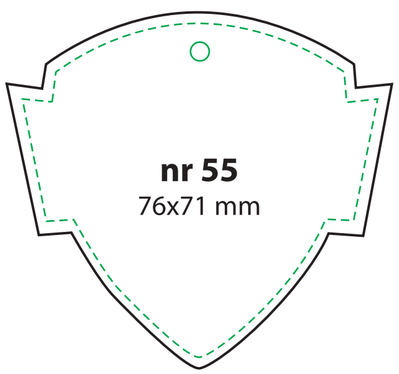

nr 55
76x71 mm

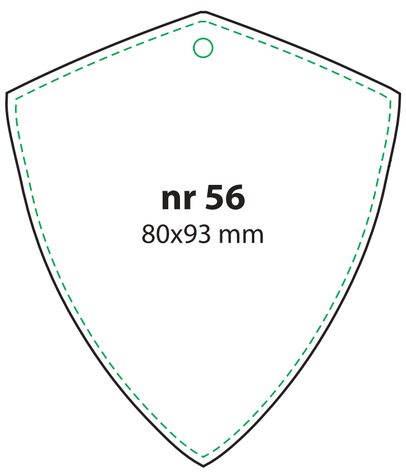

nr 56
80x93 mm

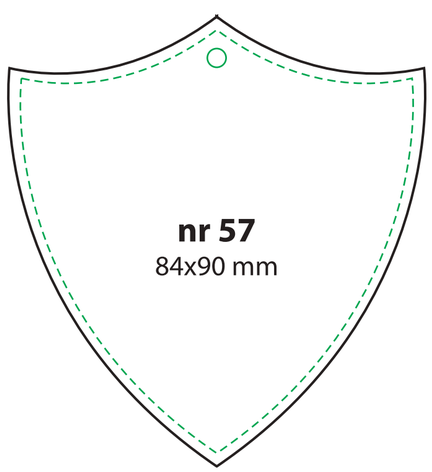

nr 57
84x90 mm

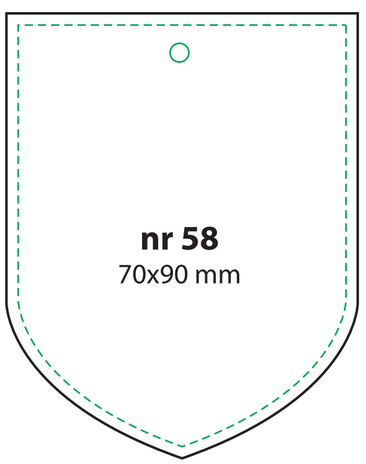

nr 58
70x90 mm

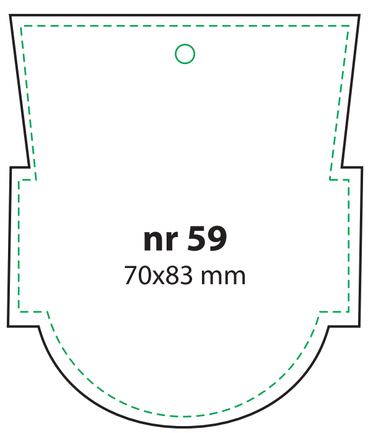

nr 59
70x83 mm

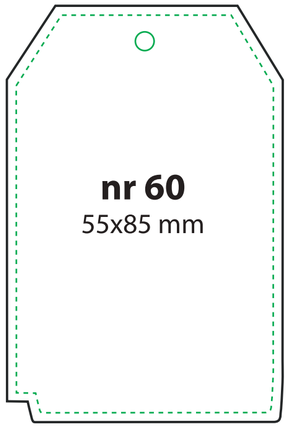

nr 60
55x85 mm

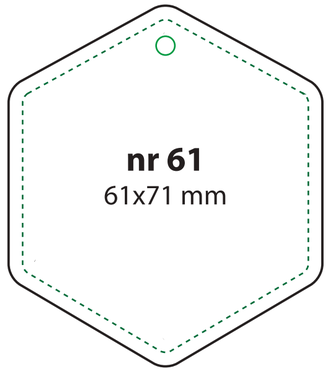

nr 61
61x71 mm

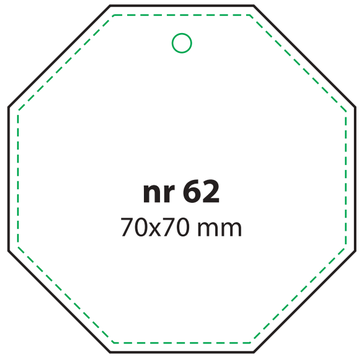

nr 62
70x70 mm



nr 63
79x69 mm

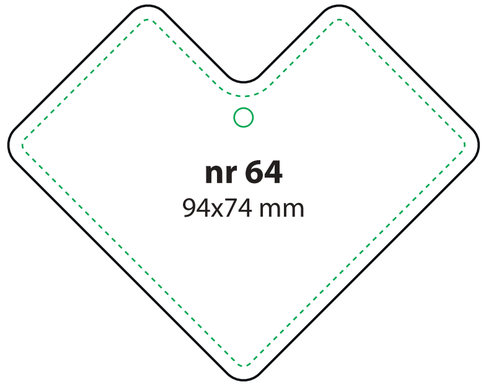

nr 64
94x74 mm

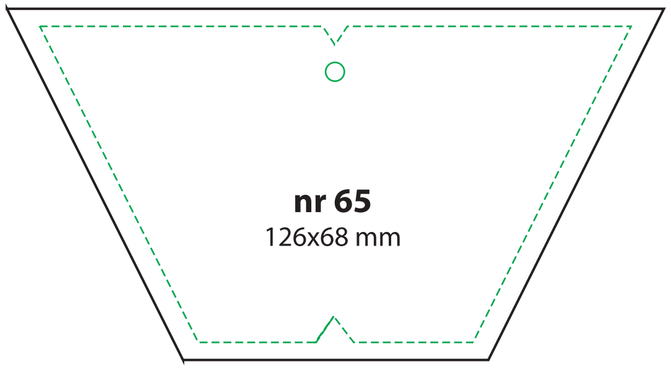

nr 65
126x68 mm

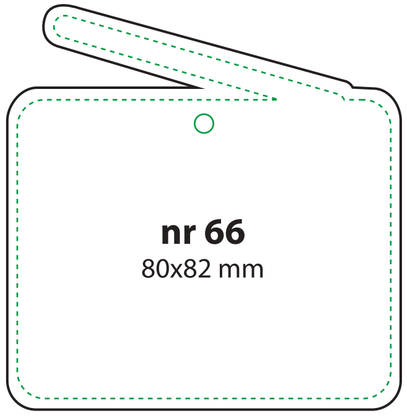

nr 66
80x82 mm

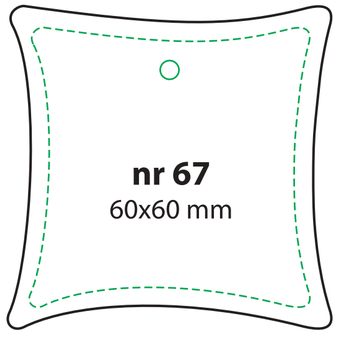

nr 67
60x60 mm



nr 68
78x78 mm

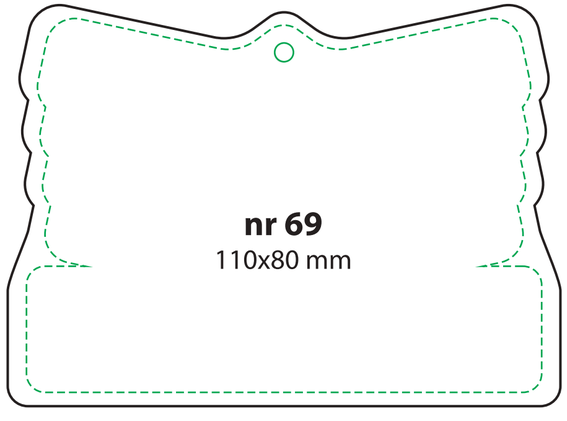

nr 69
110x80 mm

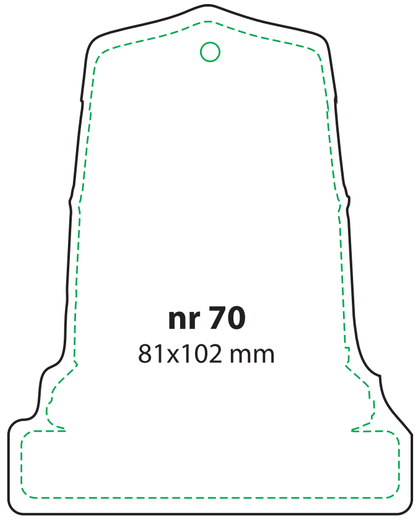

nr 70
81x102 mm

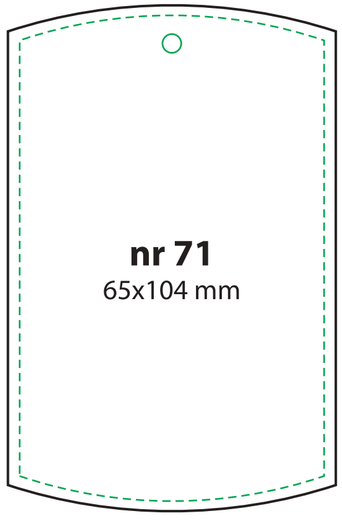

nr 71
65x104 mm

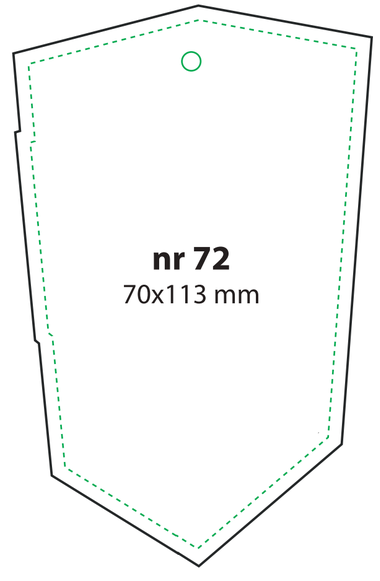

nr 72
70x113 mm

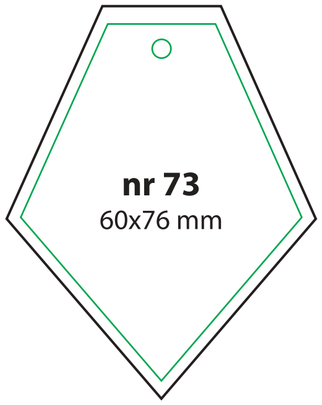

nr 73
60x76 mm

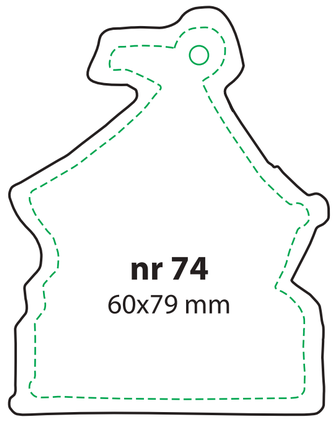

nr 74
60x79 mm

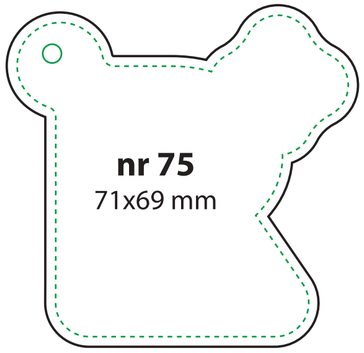

nr 75
71x69 mm

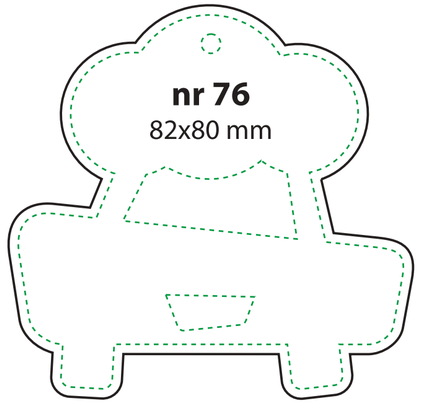

nr 76
82x80 mm

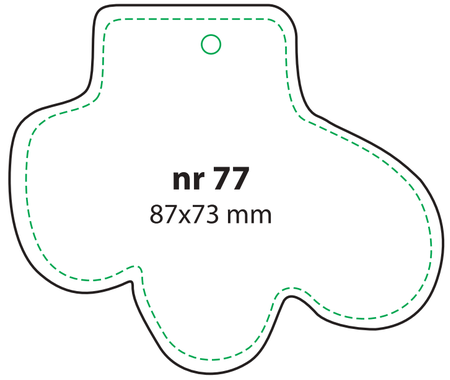

nr 77
87x73 mm

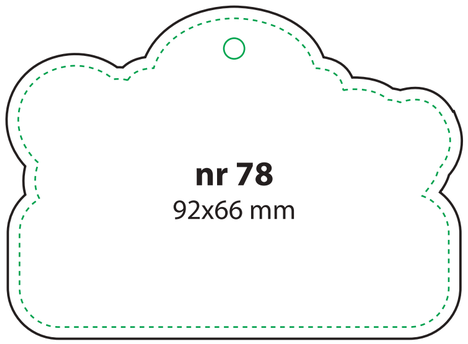

nr 78
92x66 mm



nr 79
66x64 mm



nr 80
76x70 mm

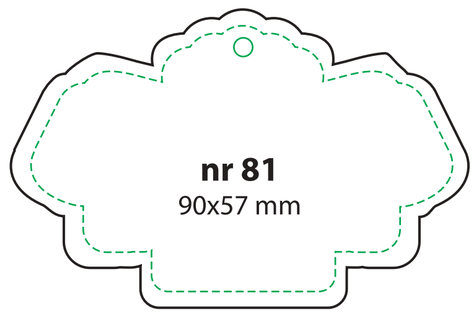

nr 81
90x57 mm

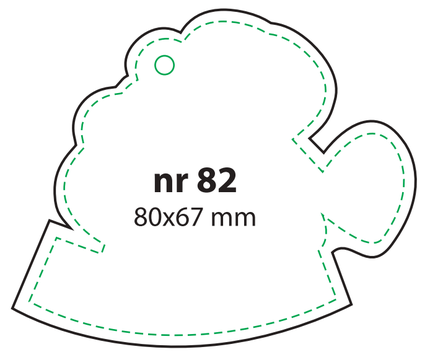

nr 82
80x67 mm

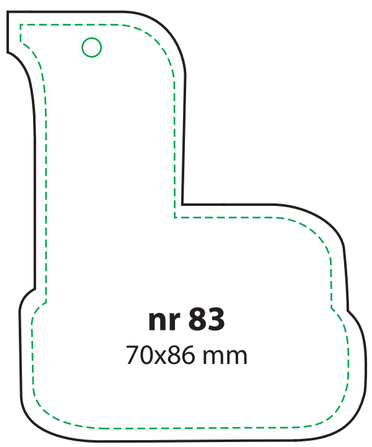

nr 83
70x86 mm

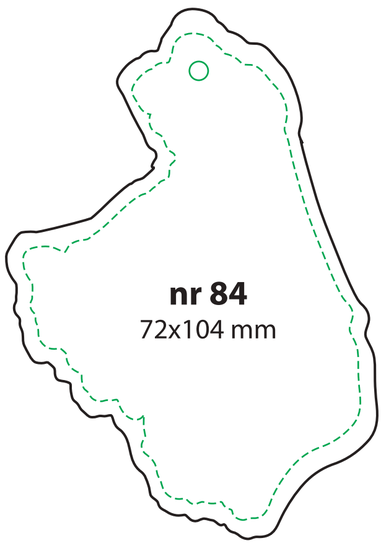

nr 84
72x104 mm

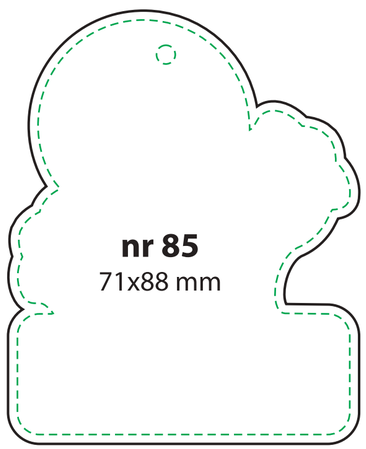

nr 85
71x88 mm

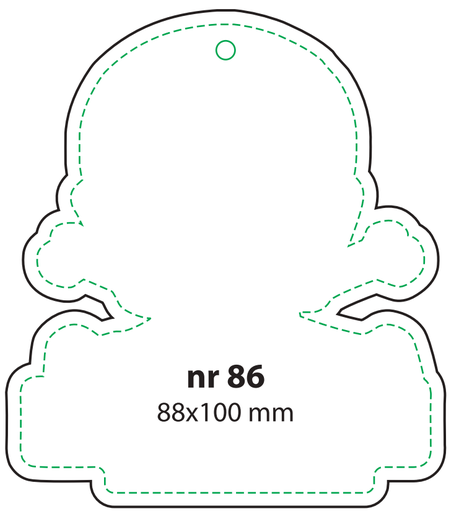

nr 86
88x100 mm

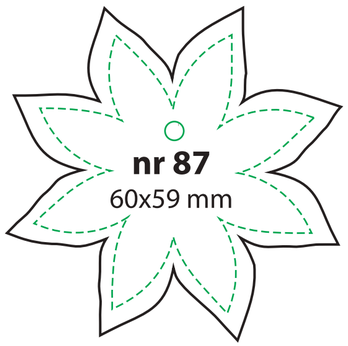

nr 87
60x59 mm

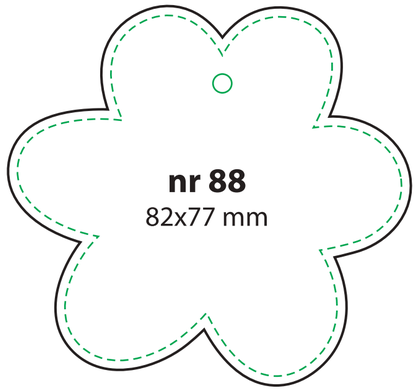

nr 88
82x77 mm

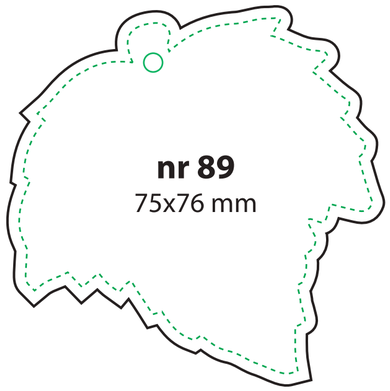

nr 89
75x76 mm

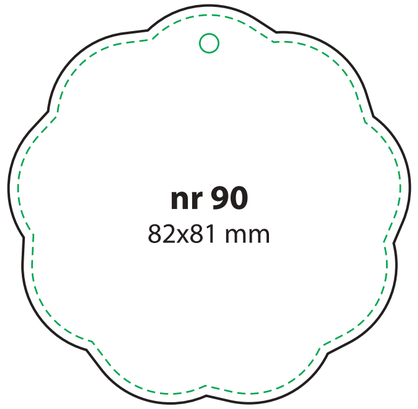

nr 90
82x81 mm

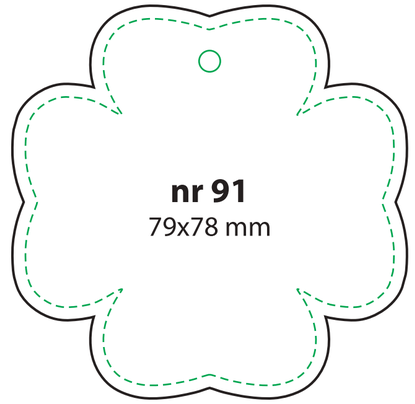

nr 91
79x78 mm

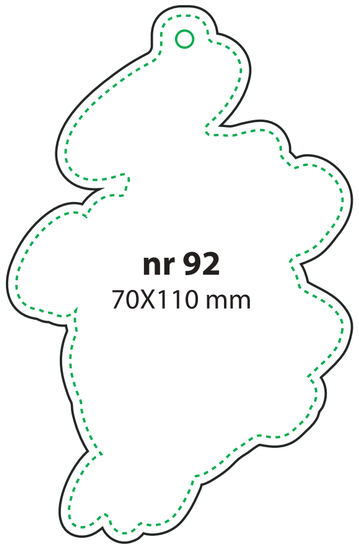

nr 92
70X110 mm

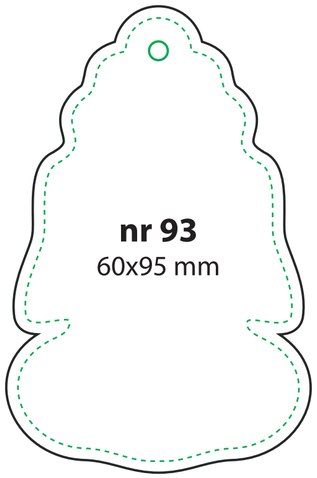

nr 93
60x95 mm

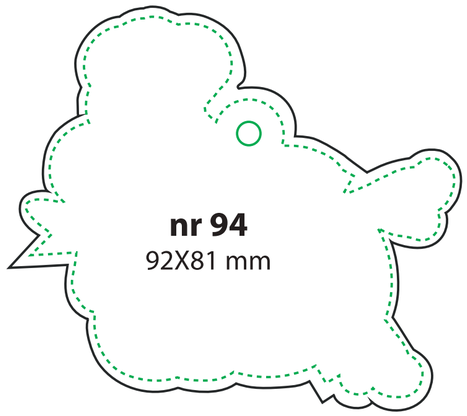

nr 94
92X81 mm

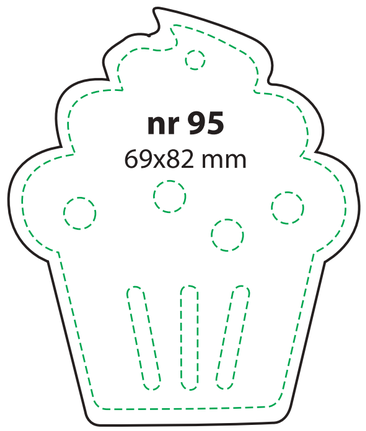

nr 95
69x82 mm

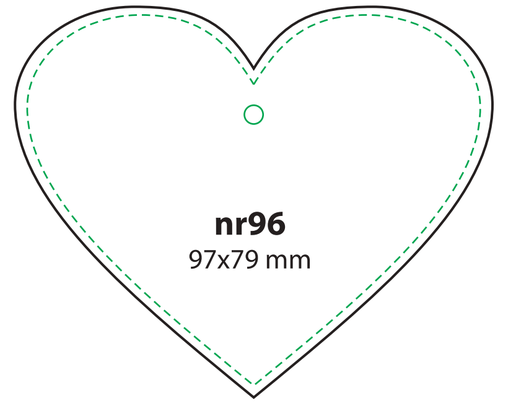

nr96
97x79 mm

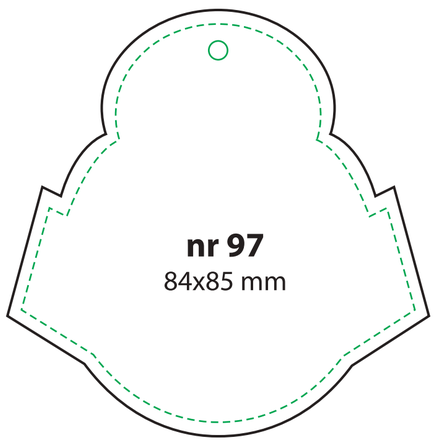

nr 97
84x85 mm

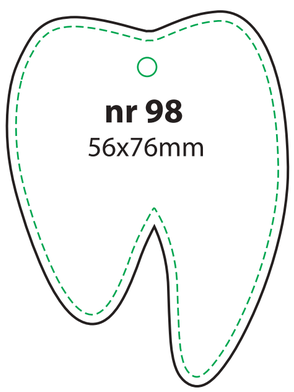

nr 98
56x76mm

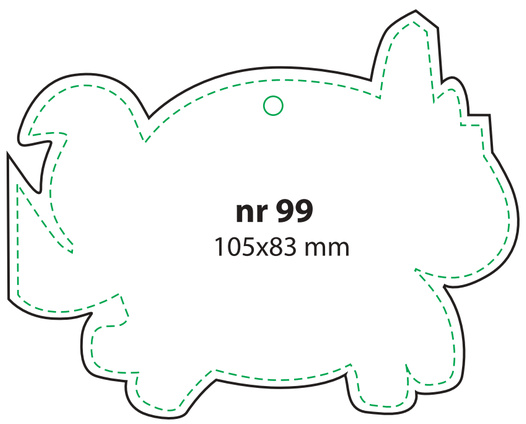

nr 99
105x83 mm

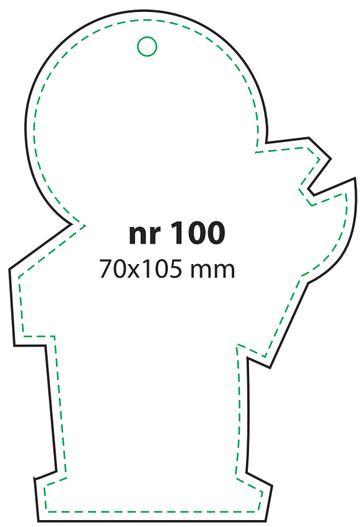

nr 100
70x105 mm

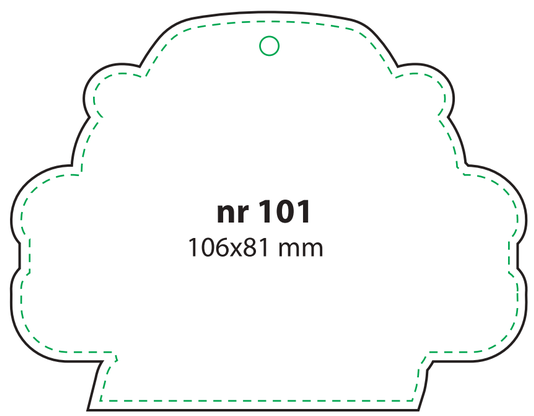

nr 101
106x81 mm

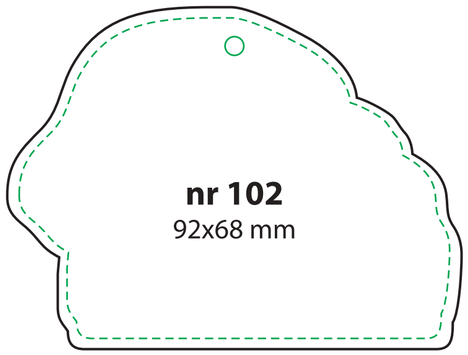

nr 102
92x68 mm



nr 103
82x67 mm

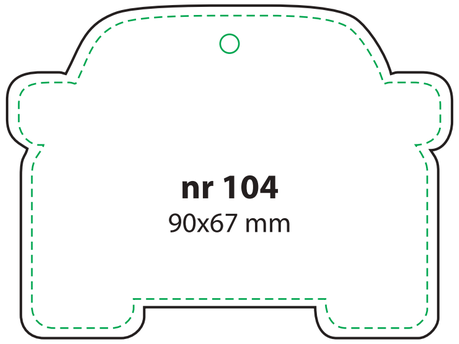

nr 104
90x67 mm

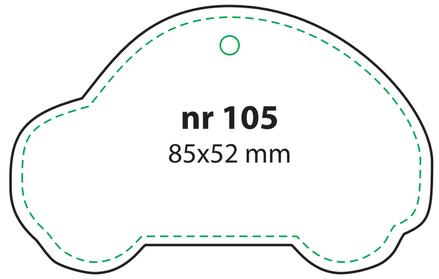

nr 105
85x52 mm

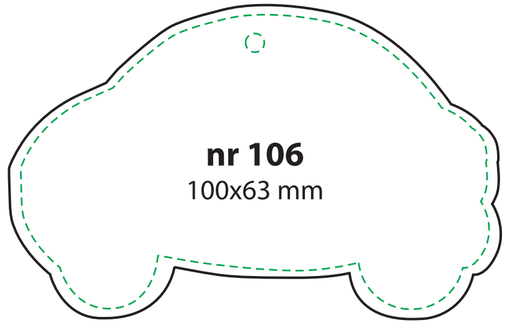

nr 106
100x63 mm

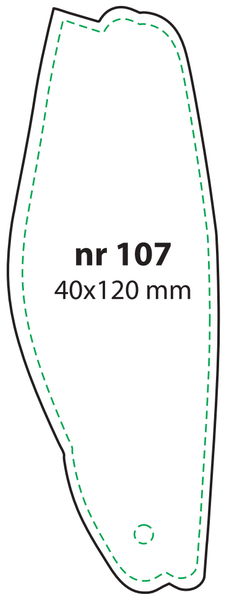

nr 107
40x120 mm

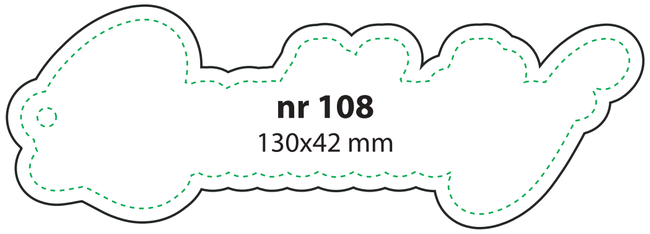

nr 108
130x42 mm

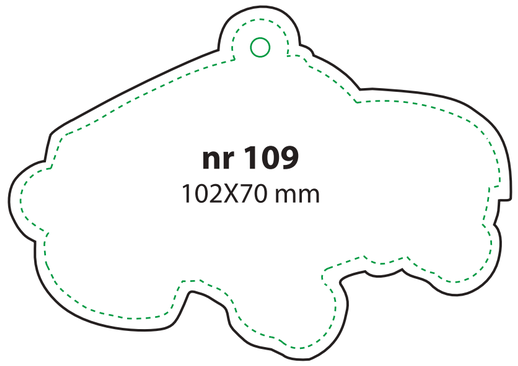

nr 109
102X70 mm

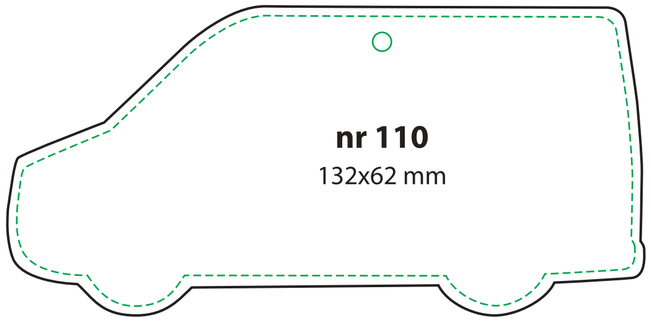

nr 110
132x62 mm

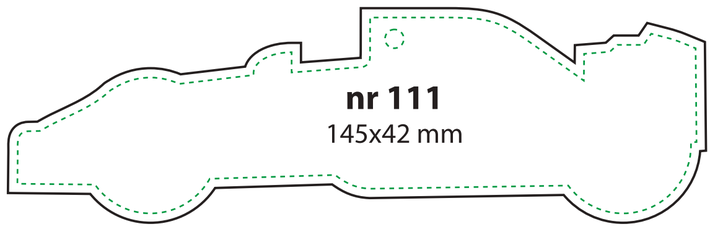

nr 111
145x42 mm

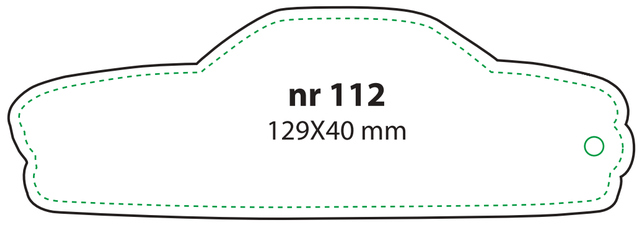

nr 112
129X40 mm

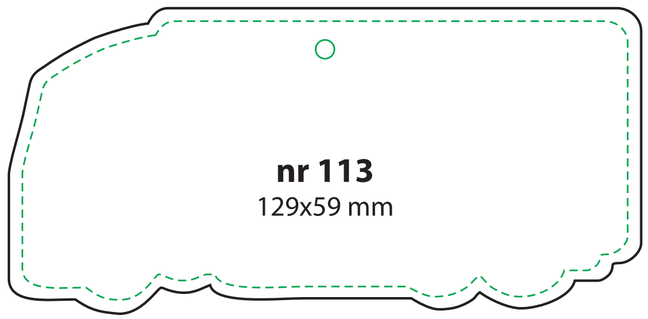

nr 113
129x59 mm

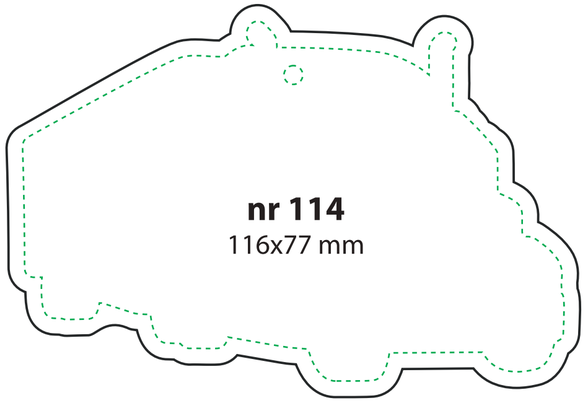

nr 114
116x77 mm

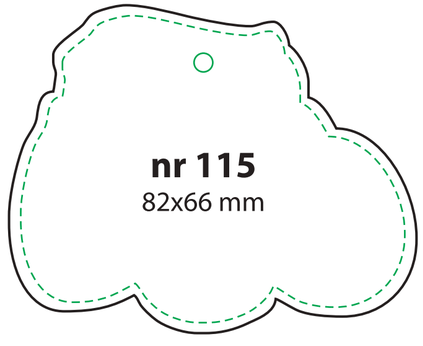

nr 115
82x66 mm

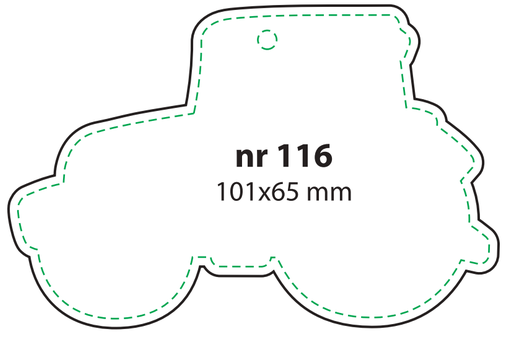

nr 116
101x65 mm

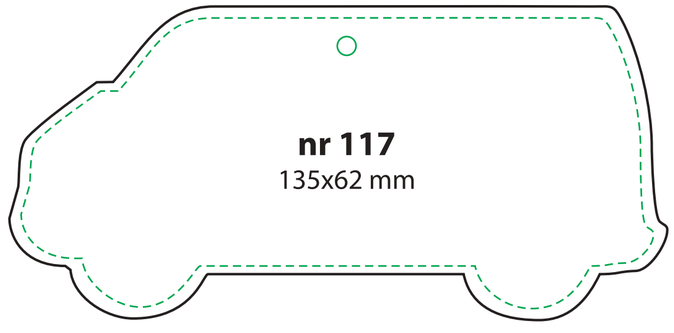

nr 117
135x62 mm


nr 118
81x81 mm

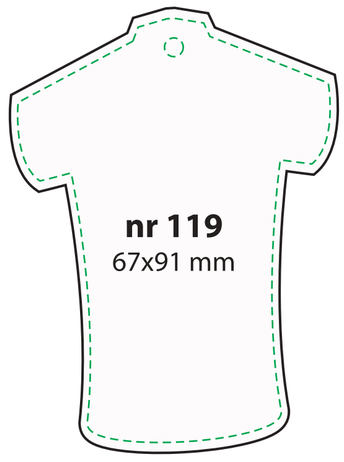
nr 119
67x91 mm

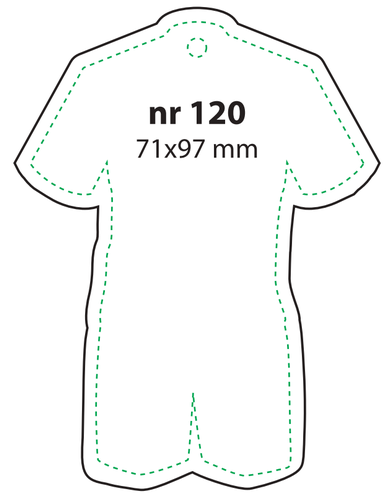
nr 120
71x97 mm

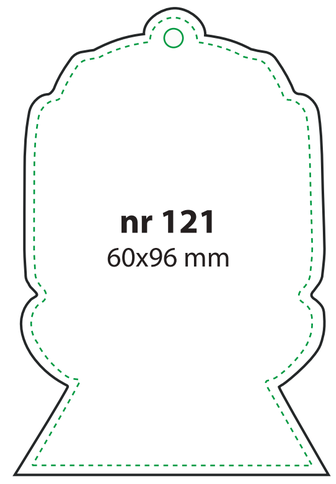
nr 121
60x96 mm

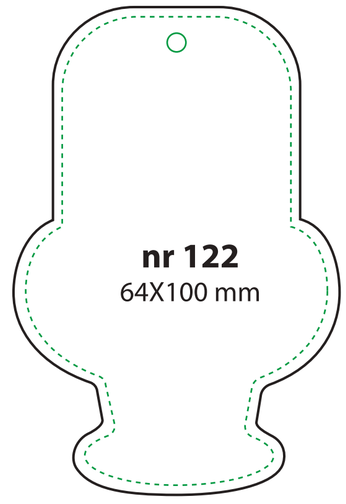
nr 122
64X100 mm

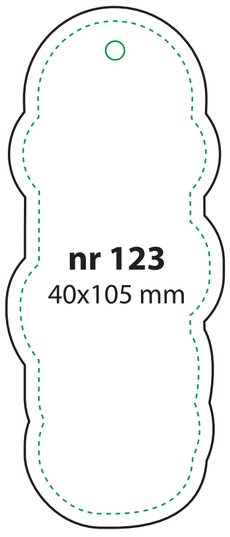
nr 123
40x105 mm

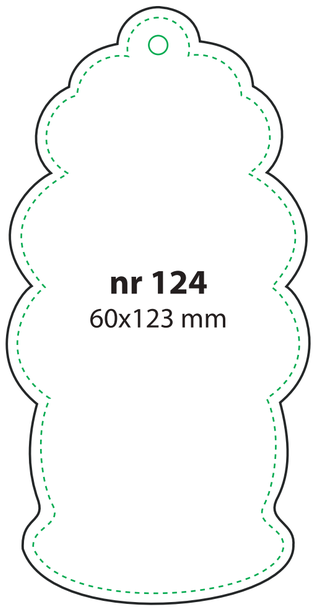
nr 124
60x123 mm

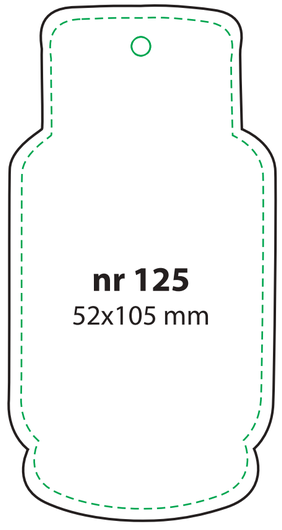
nr 125
52x105 mm

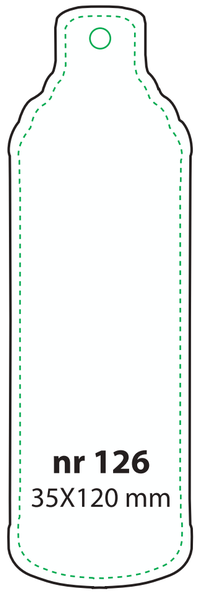
nr 126
35X120 mm

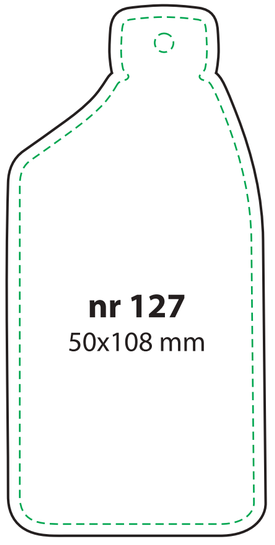
nr 127
50x108 mm

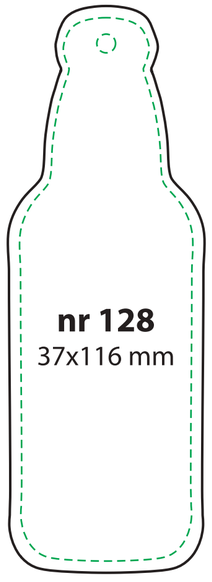
nr 128
37x116 mm

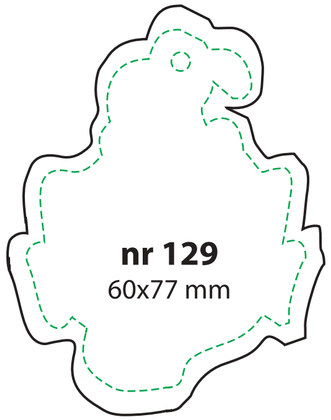

nr 129
60x77 mm

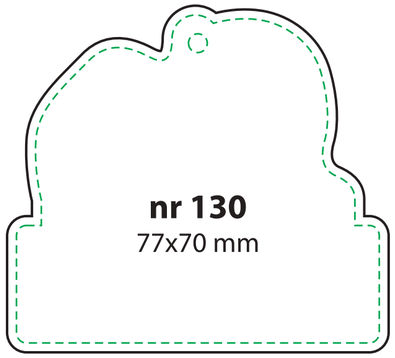

nr 130
77x70 mm

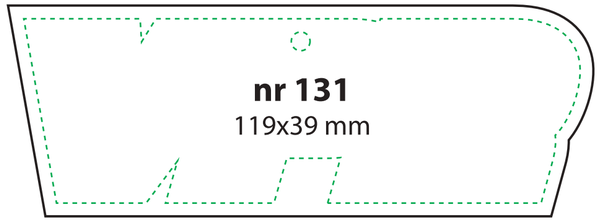

nr 131
119x39 mm

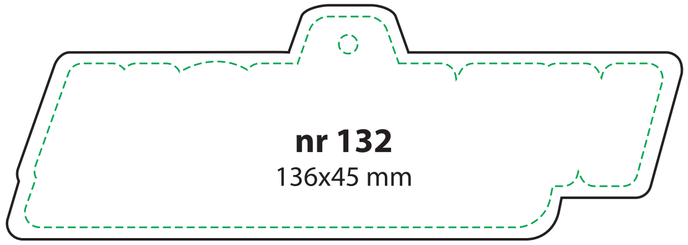

nr 132
136x45 mm

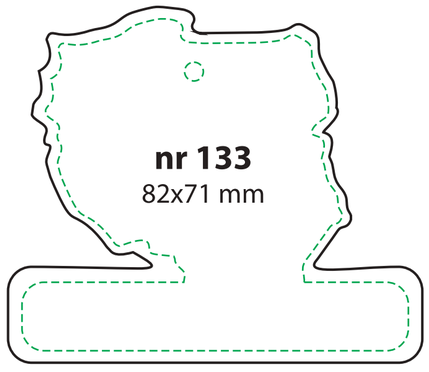

nr 133
82x71 mm

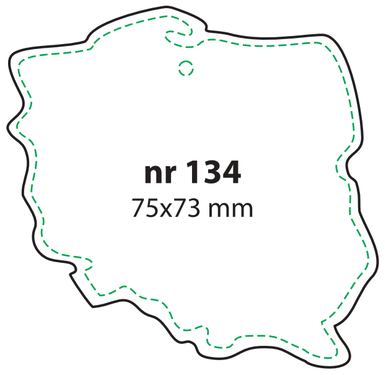

nr 134
75x73 mm

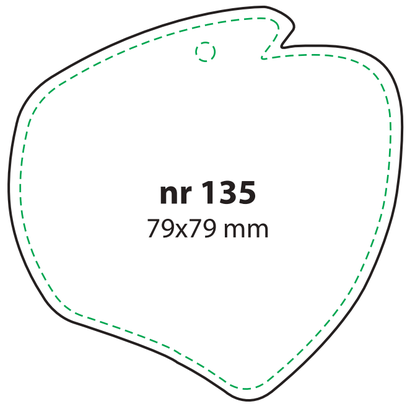

nr 135
79x79 mm

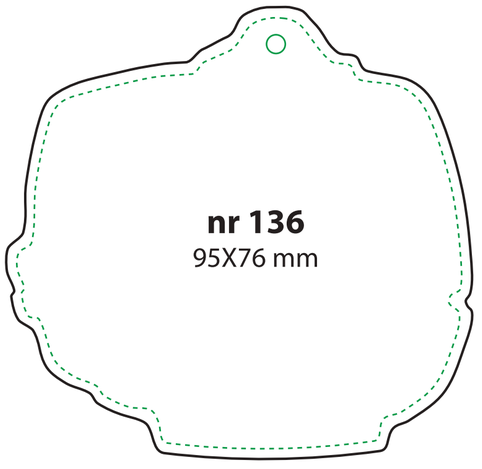

nr 136
95X76 mm



nr 137
70x95 mm

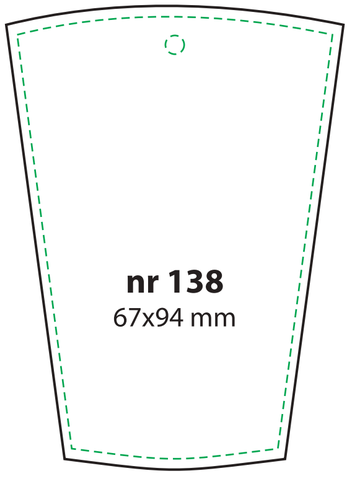

nr 138
67x94 mm

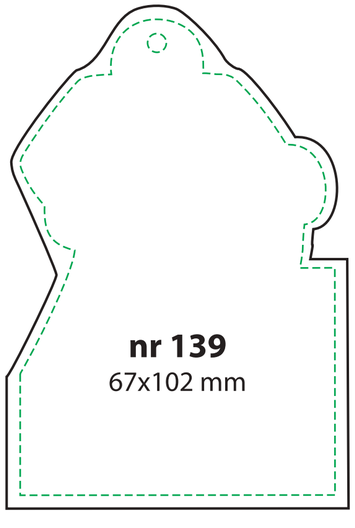

nr 139
67x102 mm

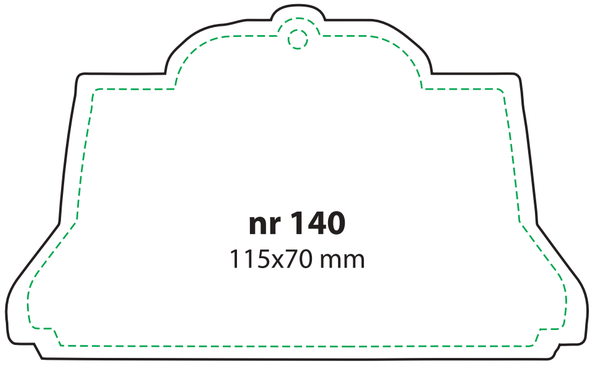

nr 140
115x70 mm

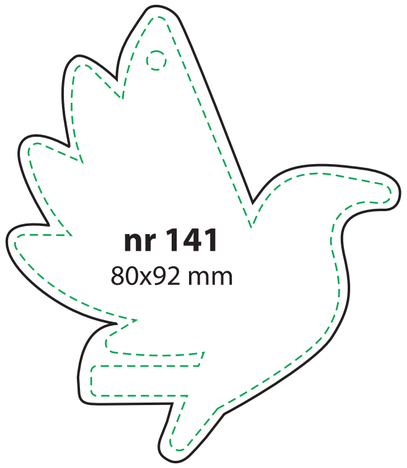

nr 141
80x92 mm

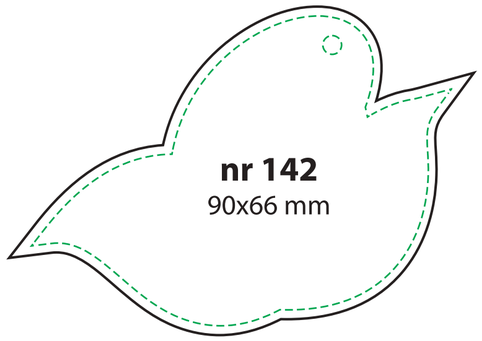

nr 142
90x66 mm

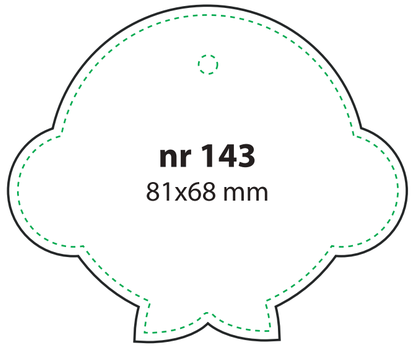

nr 143
81x68 mm

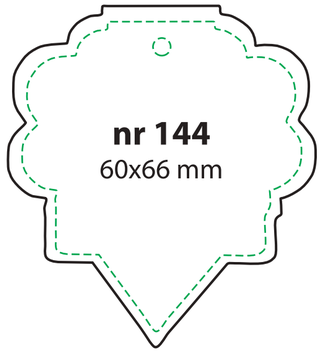

nr 144
60x66 mm

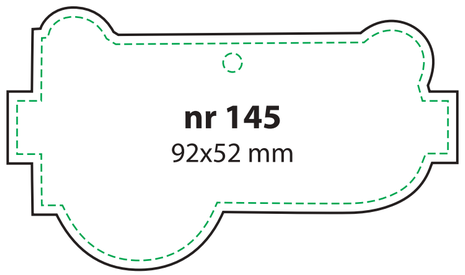

nr 145
92x52 mm

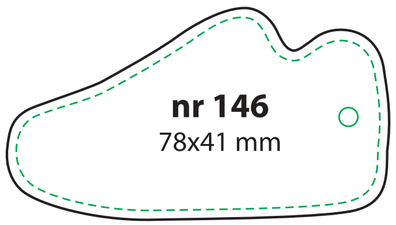

nr 146
78x41 mm

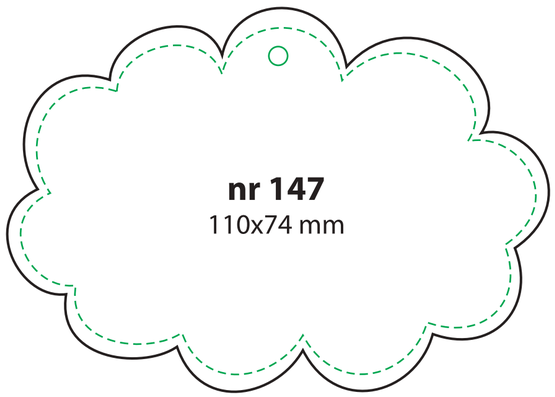

nr 147
110x74 mm

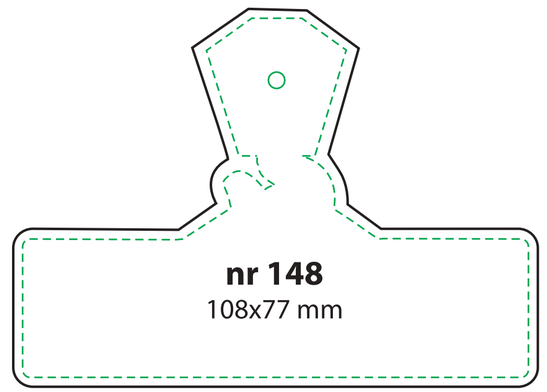

nr 148
108x77 mm

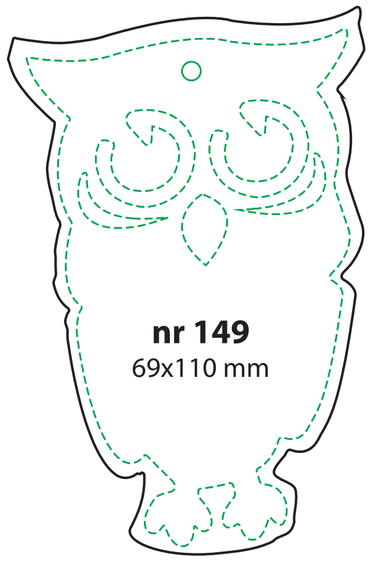

nr 149
69x110 mm

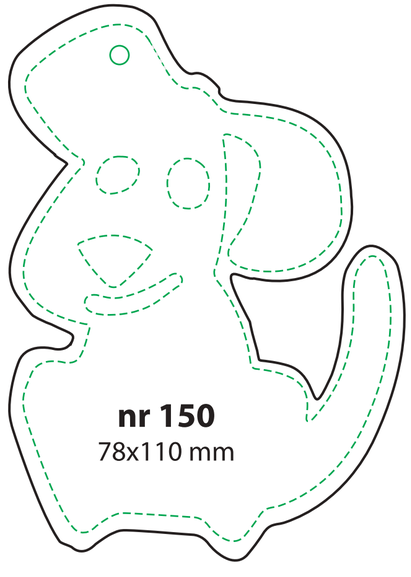

nr 150
78x110 mm

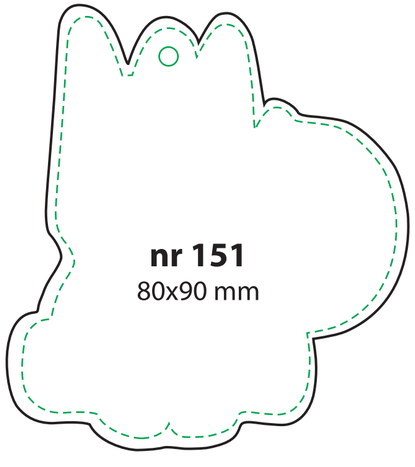

nr 151
80x90 mm

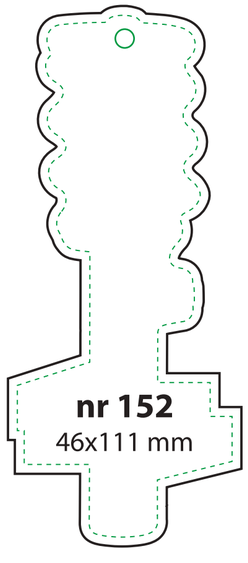

nr 152
46x111 mm

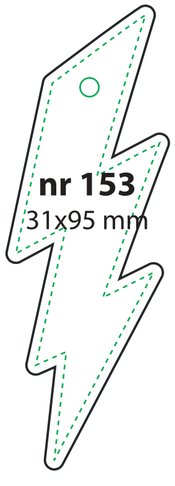

nr 153
31x95 mm

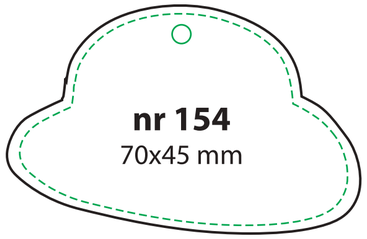

nr 154
70x45 mm

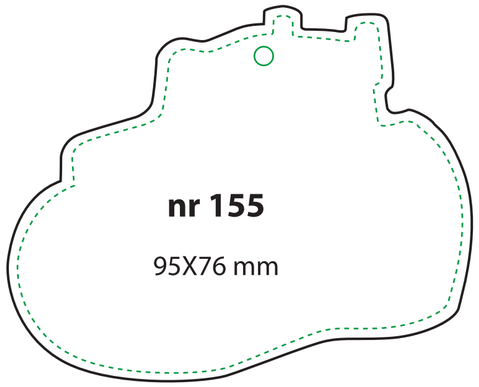

nr 155
95X76 mm

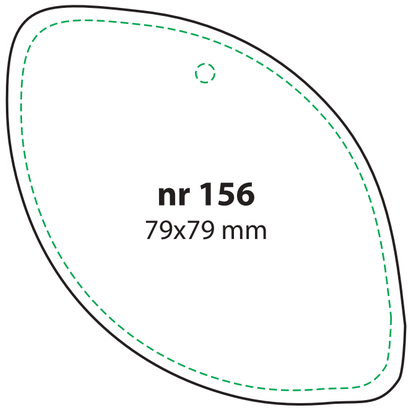

nr 156
79x79 mm

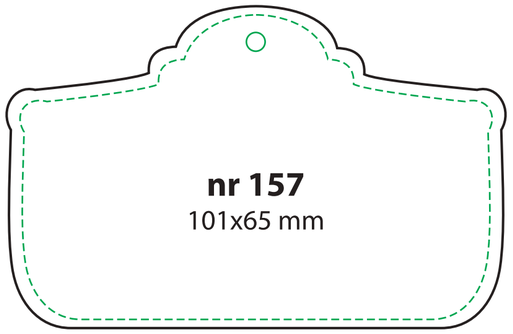

nr 157
101x65 mm

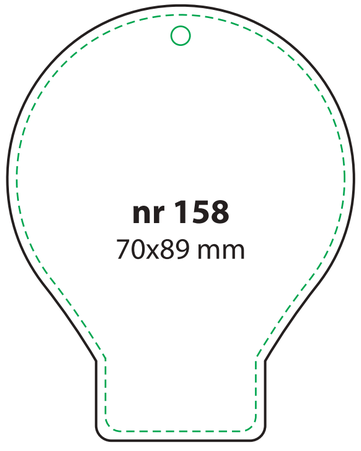

nr 158
70x89 mm

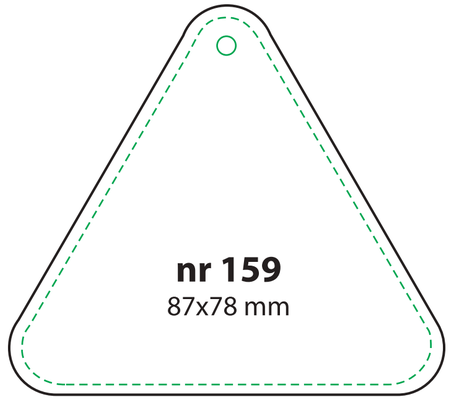

nr 159
87x78 mm

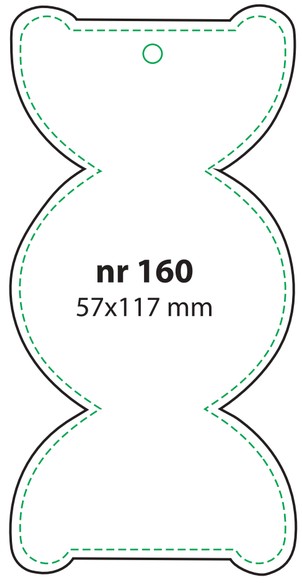

nr 160
57x117 mm

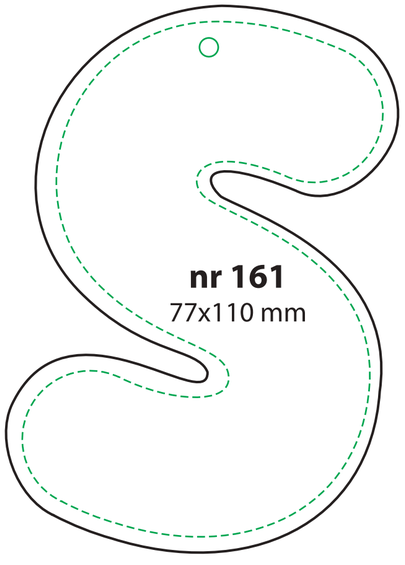

nr 161
77x110 mm

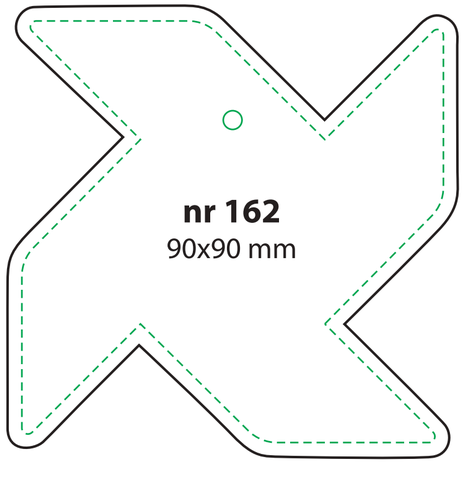

nr 162
90x90 mm

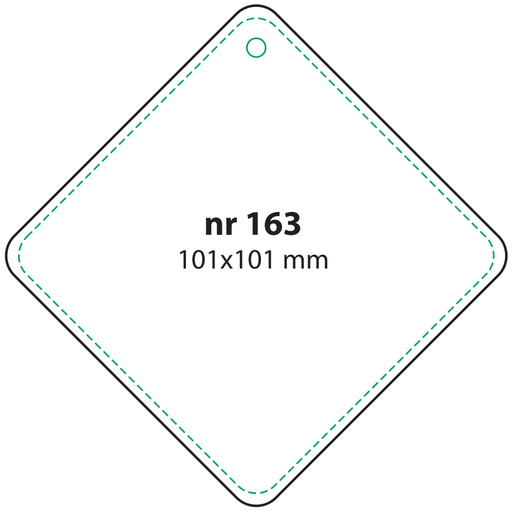

nr 163
101x101 mm



nr 164
101x101 mm

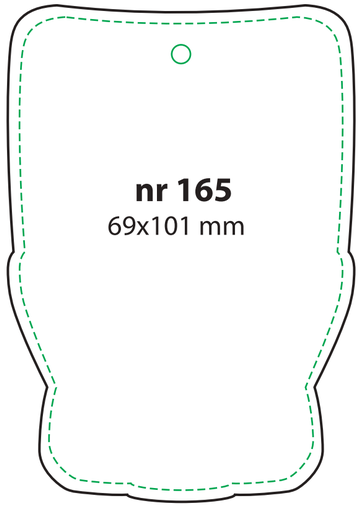

nr 165
69x101 mm



nr 166
80X77 mm

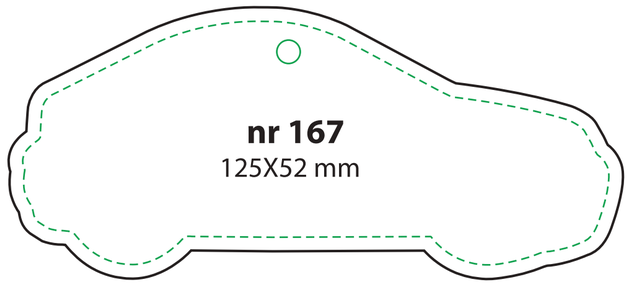

nr 167
125X52 mm

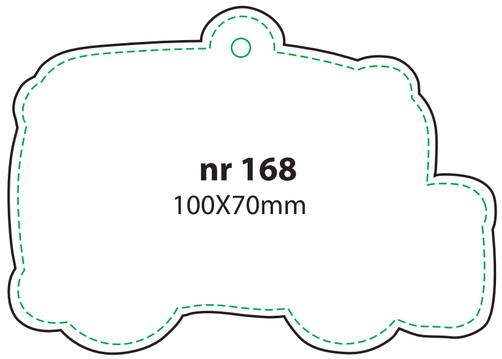

nr 168
100X70mm

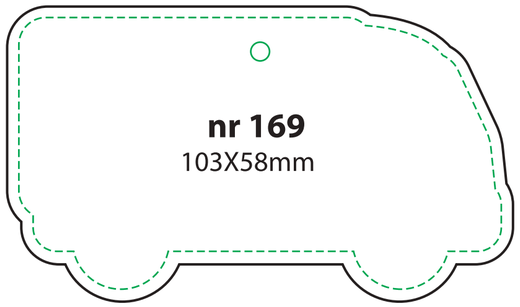

nr 169
103X58mm

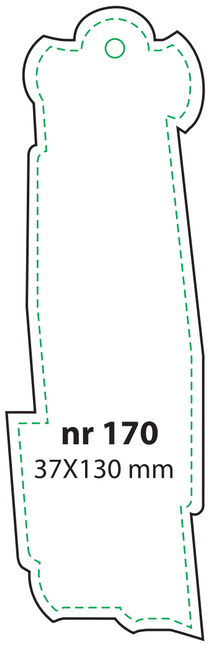

nr 170
37X130 mm

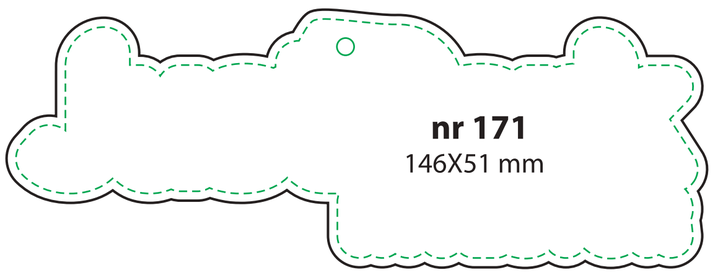

nr 171
146X51 mm

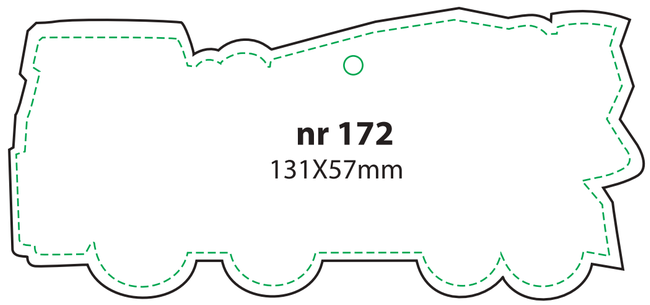

nr 172
131X57mm

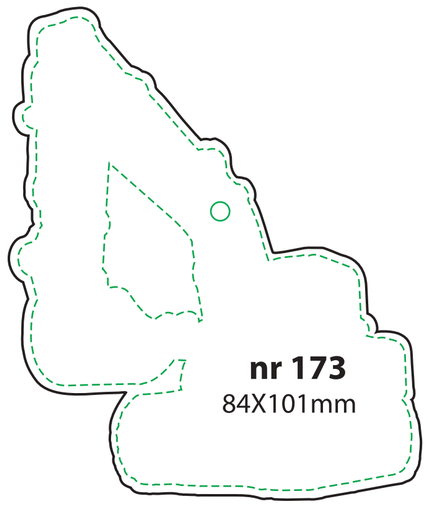

nr 173
84X101mm

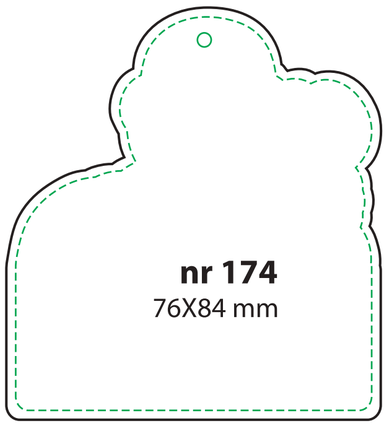

nr 174
76X84 mm

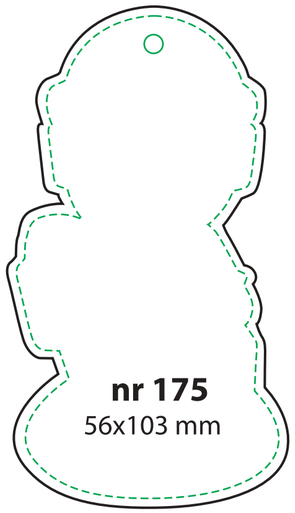

nr 175
56x103 mm

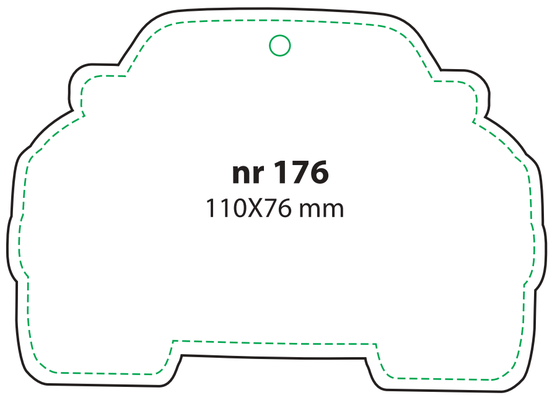

nr 176
110X76 mm

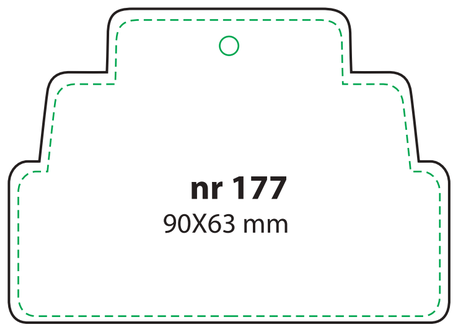

nr 177
90X63 mm

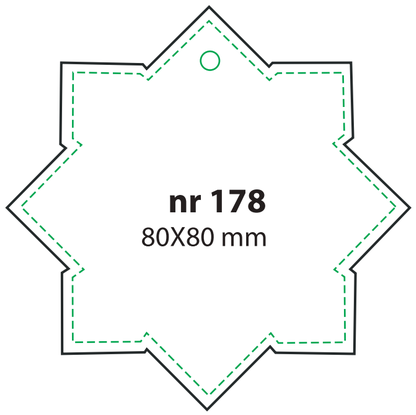

nr 178
80X80 mm

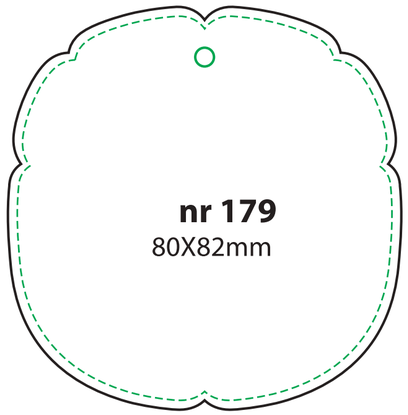

nr 179
80X82mm

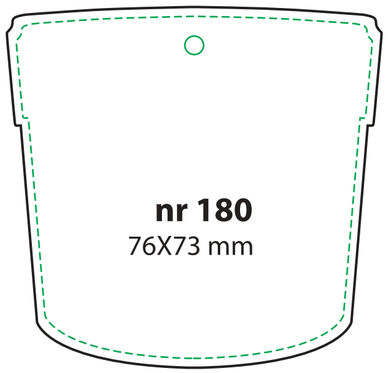

nr 180
76X73 mm

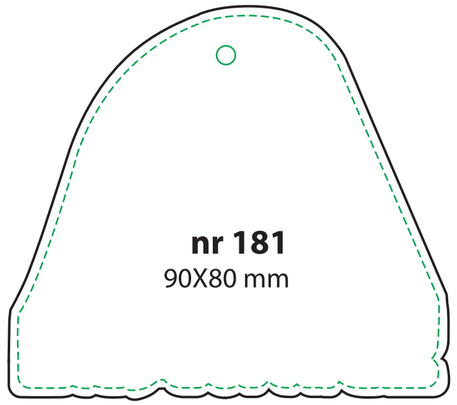

nr 181
90X80 mm

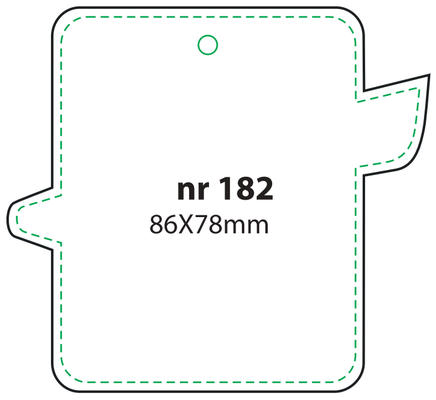

nr 182
86X78mm

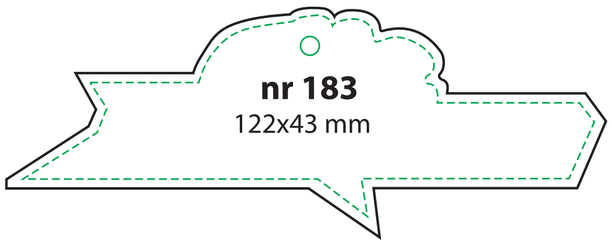

nr 183
122x43 mm

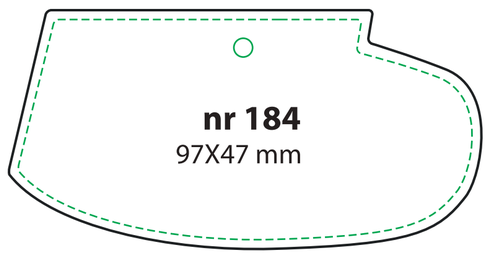

nr 184
97X47 mm

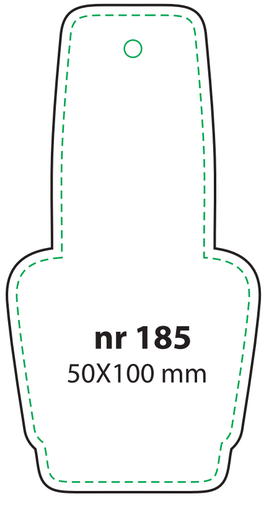

nr 185
50X100 mm

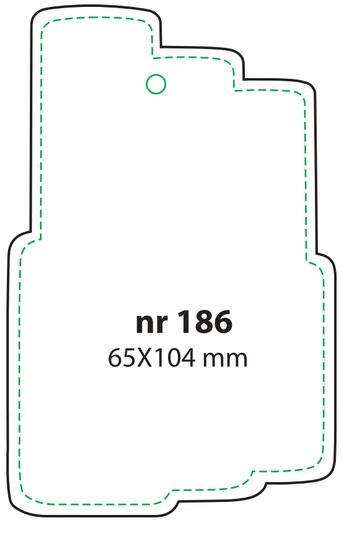

nr 186
65X104 mm

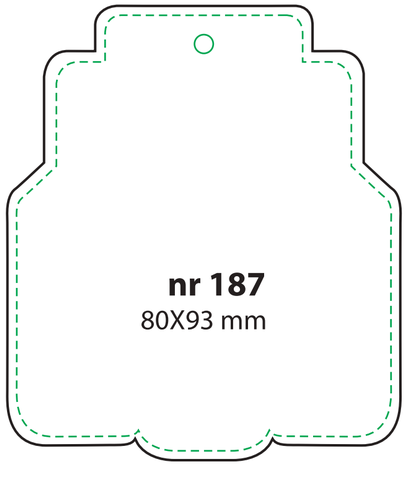

nr 187
80X93 mm

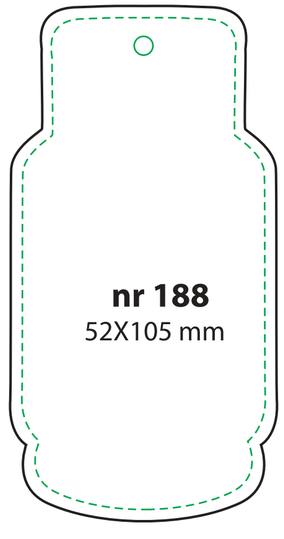

nr 188
52X105 mm

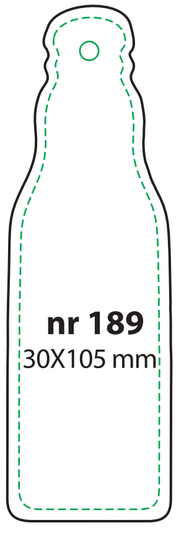

nr 189
30X105 mm

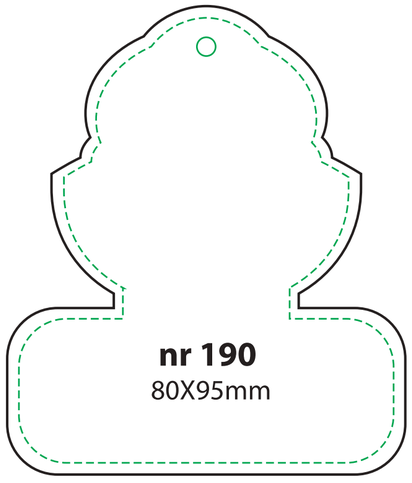

nr 190
80X95mm

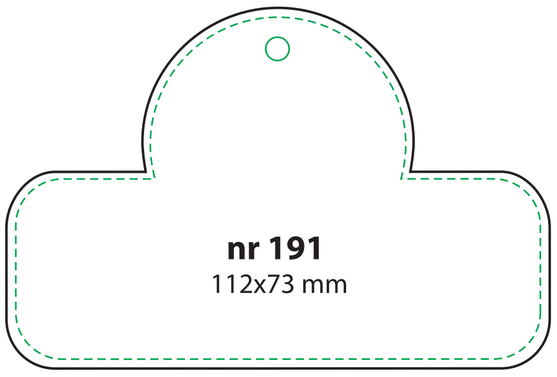

nr 191
112x73 mm

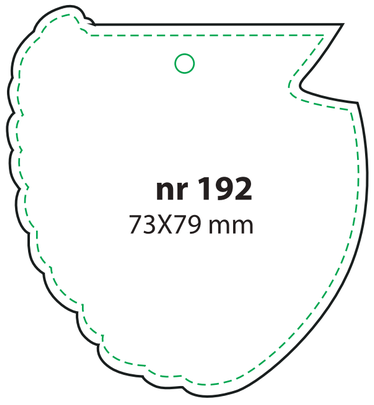

nr 192
73X79 mm

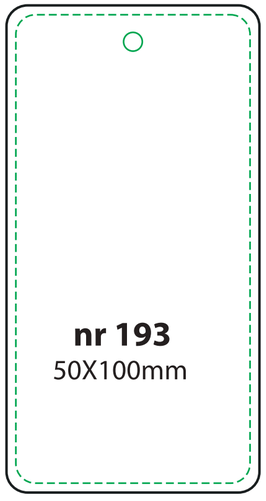

nr 193
50X100mm

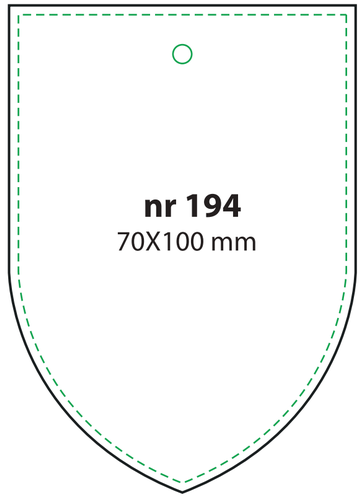

nr 194
70X100 mm

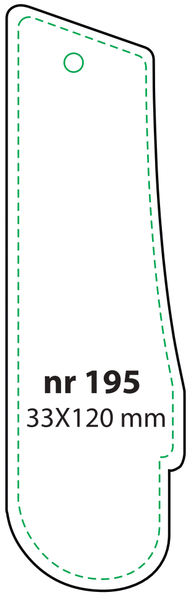

nr 195
33X120 mm

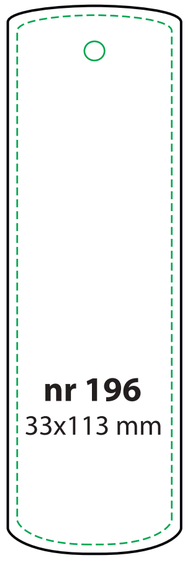

nr 196
33x113 mm

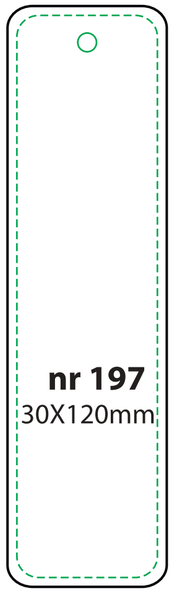

nr 197
30X120mm



nr 198
61X120 mm

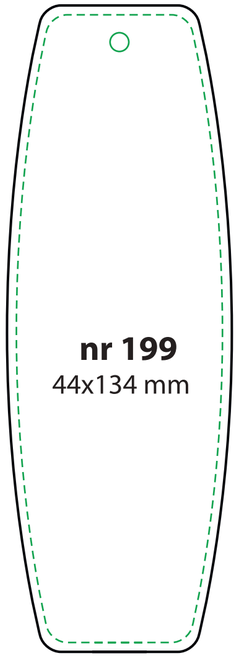

nr 199
44x134 mm

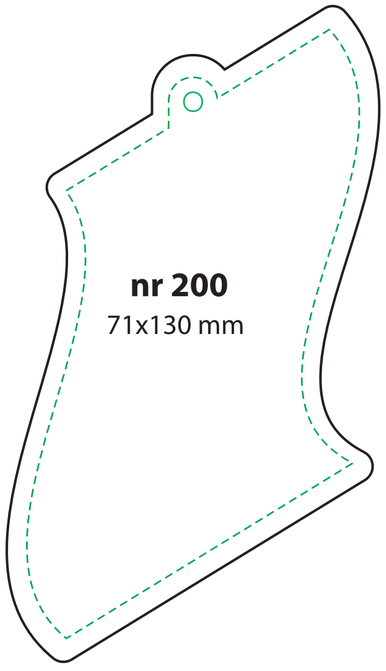

nr 200
71x130 mm

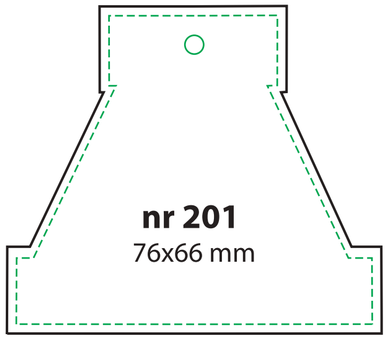

nr 201
76x66 mm

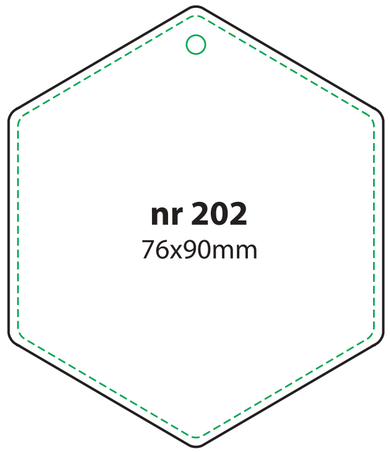

nr 202
76x90mm

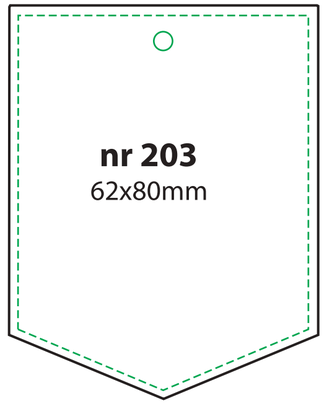

nr 203
62x80mm

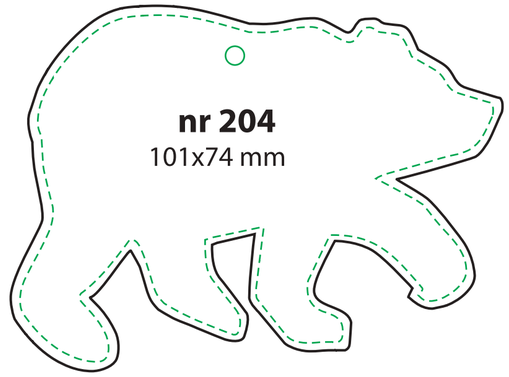

nr 204
101x74 mm



nr 208
70x79 mm

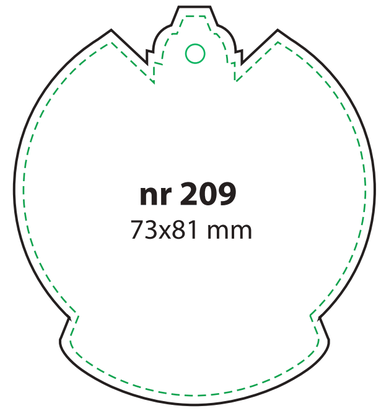

nr 209
73x81 mm

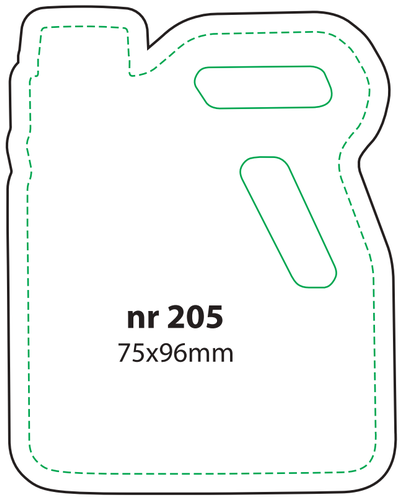

nr 205
75x96mm

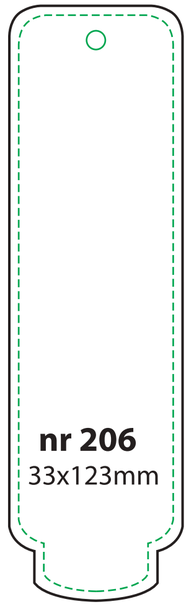

nr 206
33x123mm

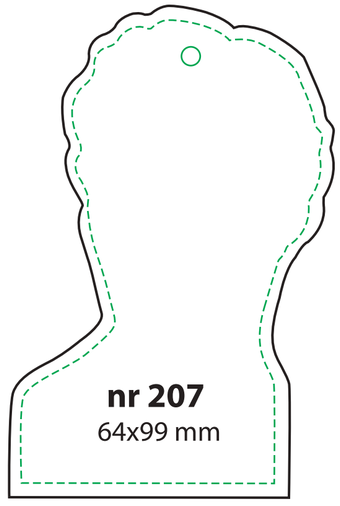

nr 207
64x99 mm

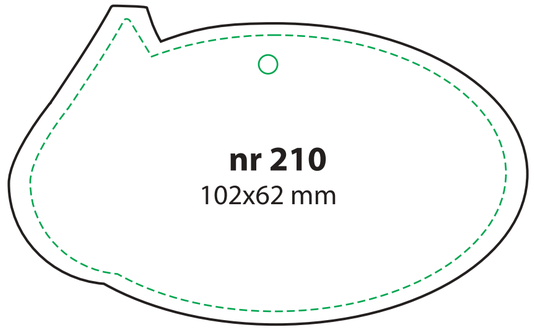

nr 210
102x62 mm



nr 211
79x98 mm

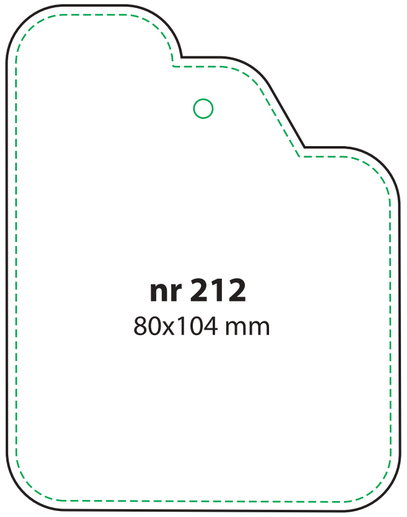

nr 212
80x104 mm

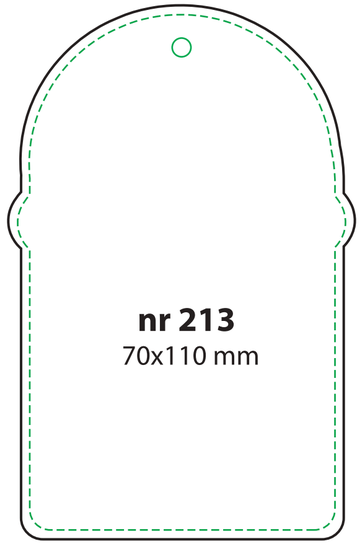

nr 213
70x110 mm

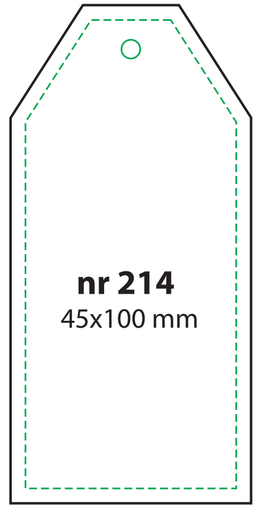

nr 214
45x100 mm

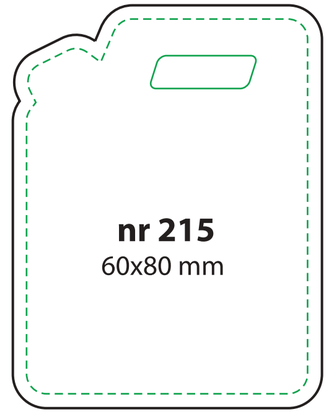

nr 215
60x80 mm

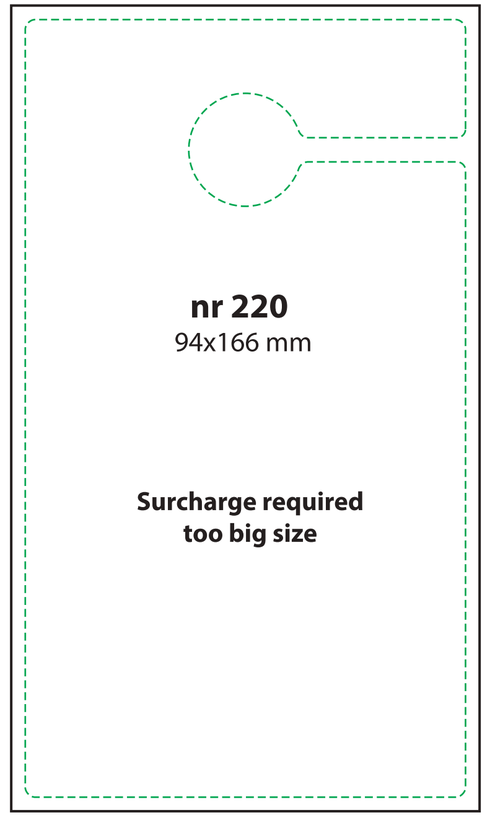

nr 220
94x166 mm

Surcharge required
too big size

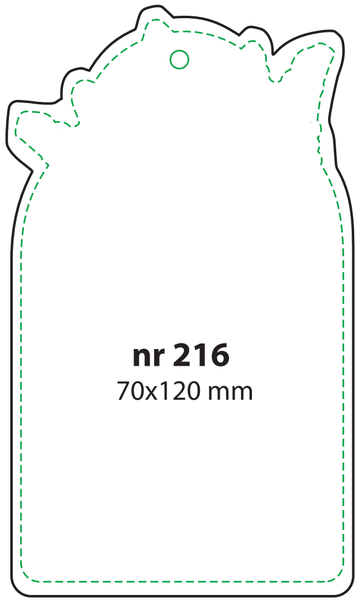

nr 216
70x120 mm

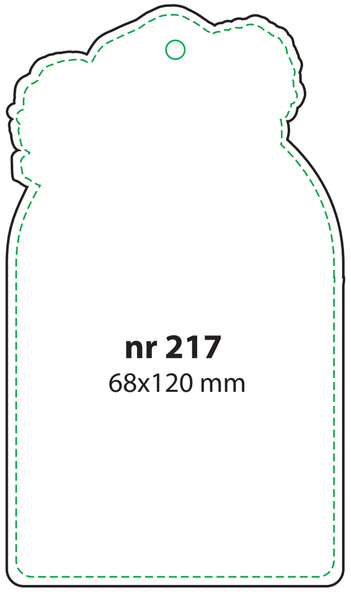

nr 217
68x120 mm



nr 218
70x120 mm

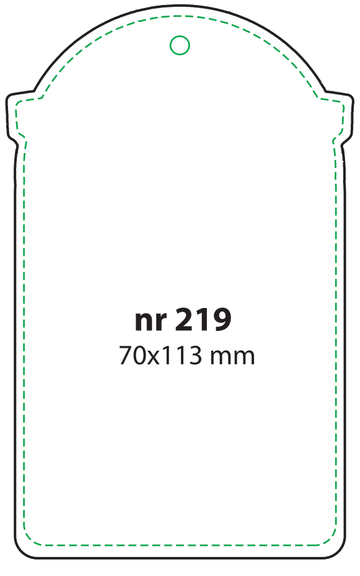

nr 219
70x113 mm



nr 221
80x80 mm

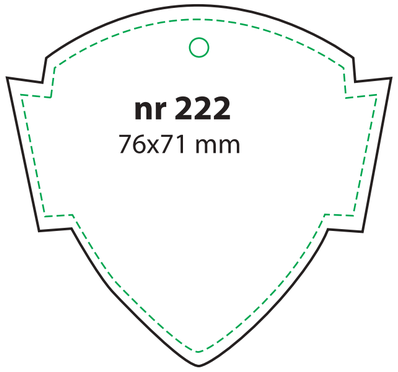

nr 222
76x71 mm

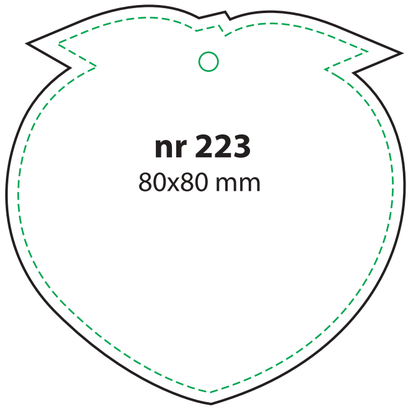

nr 223
80x80 mm

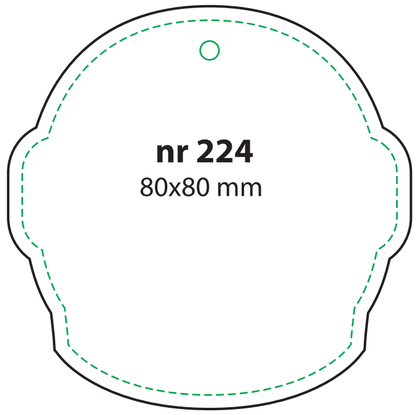

nr 224
80x80 mm

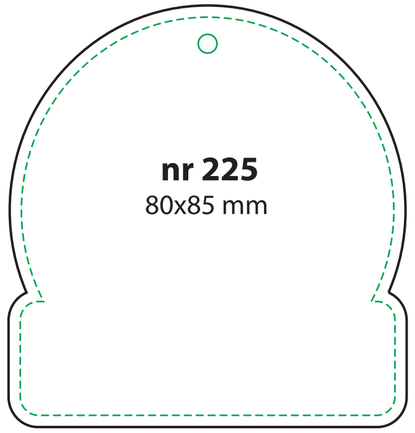

nr 225
80x85 mm

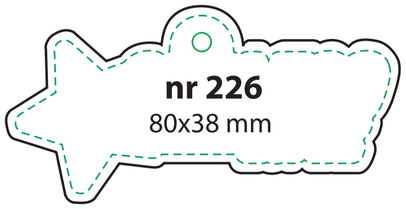

nr 226
80x38 mm

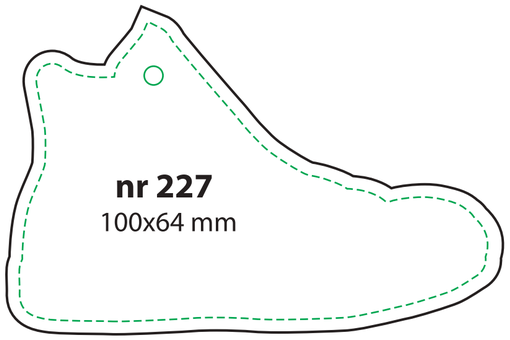

nr 227
100x64 mm

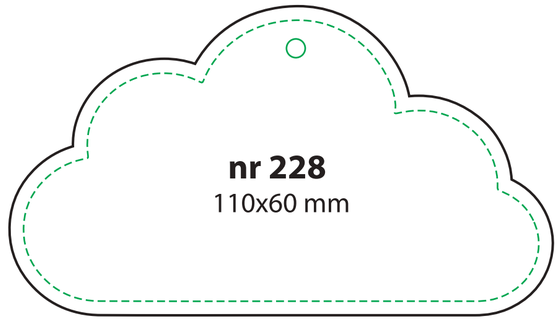

nr 228
110x60 mm

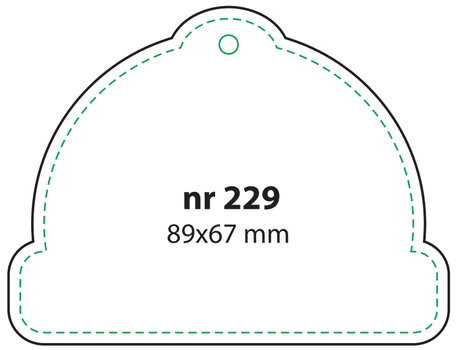

nr 229
89x67 mm

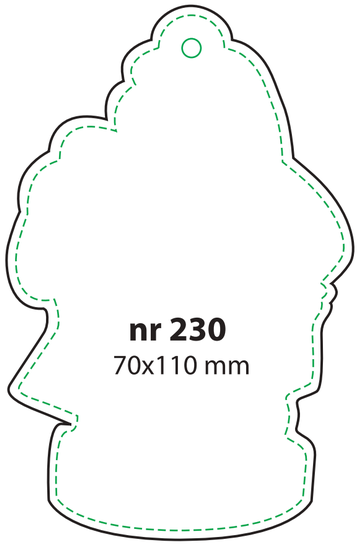

nr 230
70x110 mm

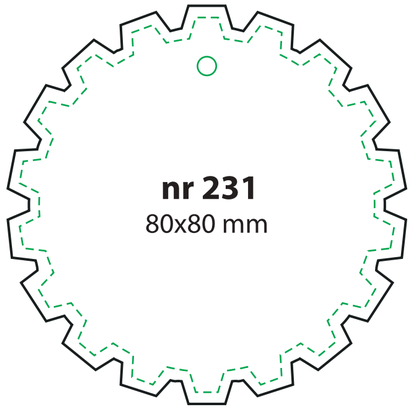

nr 231
80x80 mm

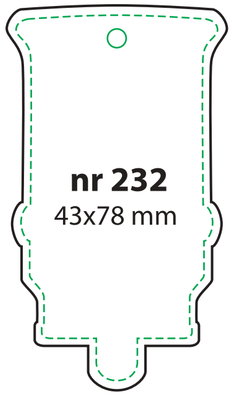

nr 232
43x78 mm

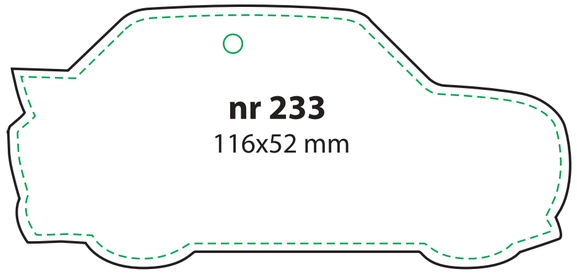

nr 233
116x52 mm

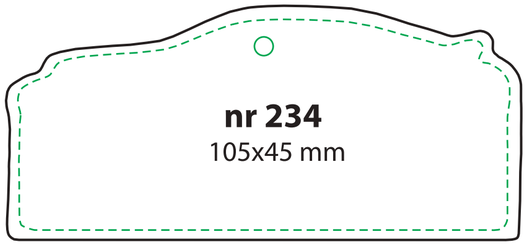

nr 234
105x45 mm

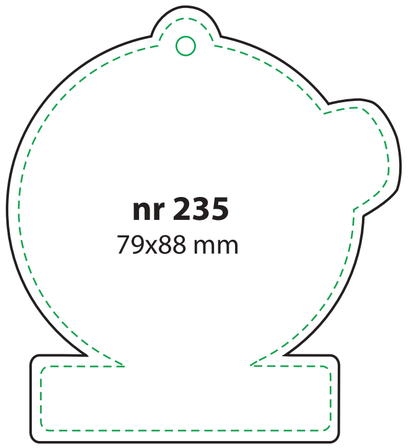

nr 235
79x88 mm

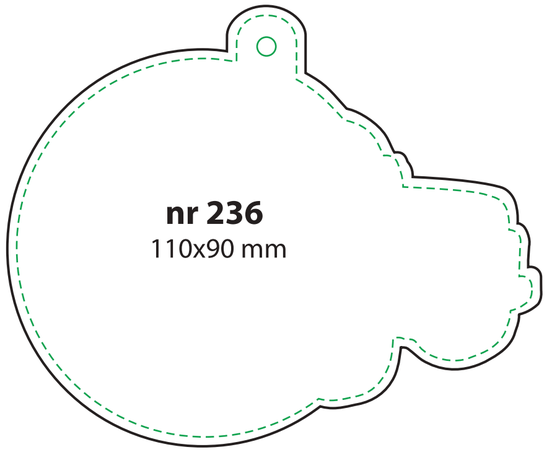

nr 236
110x90 mm

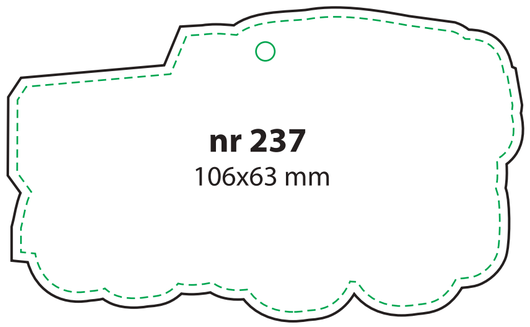

nr 237
106x63 mm

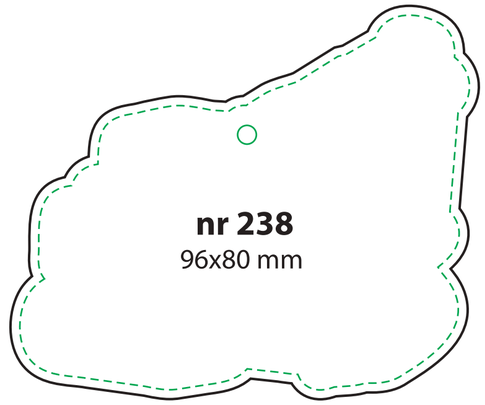

nr 238
96x80 mm

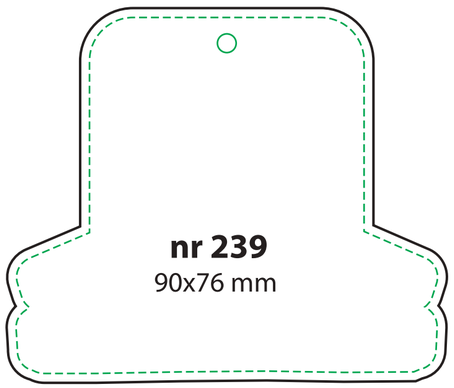

nr 239
90x76 mm

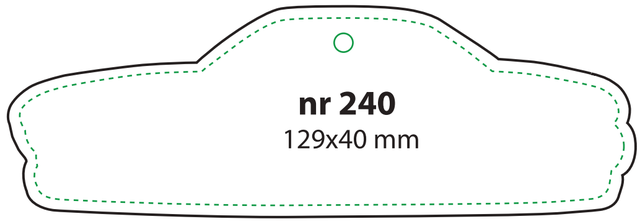

nr 240
129x40 mm

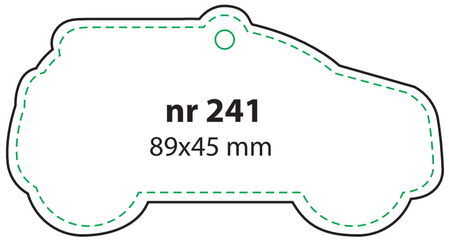

nr 241
89x45 mm

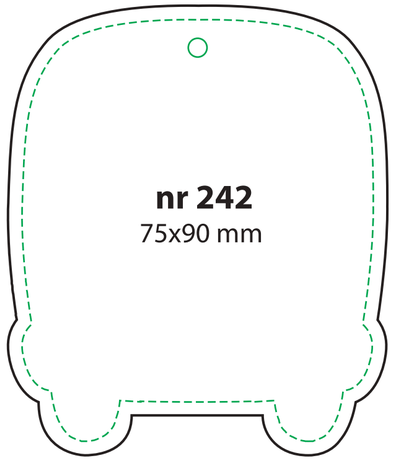

nr 242
75x90 mm

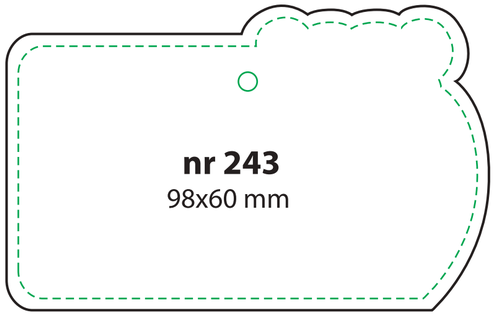

nr 243
98x60 mm

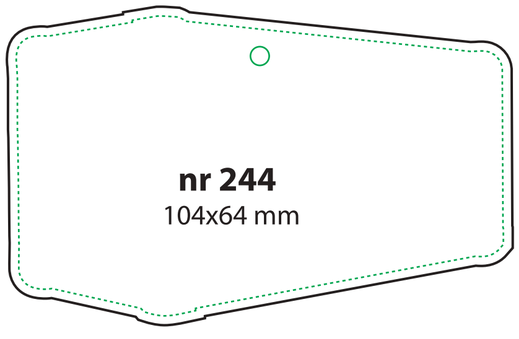

nr 244
104x64 mm

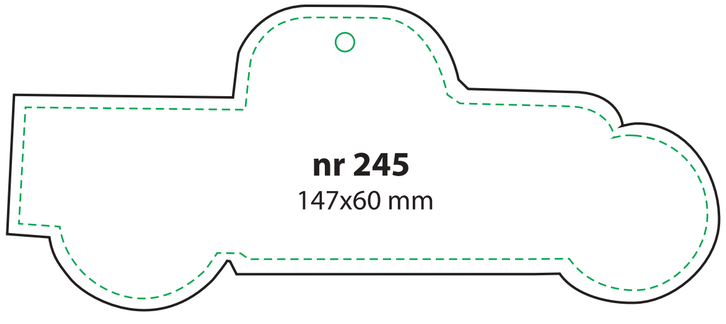

nr 245
147x60 mm

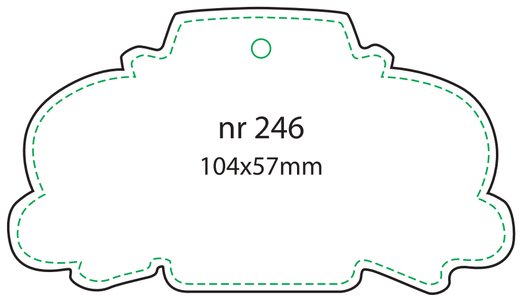
nr 246
104x57mm

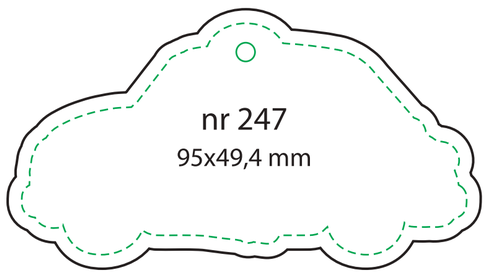
nr 247
95x49,4 mm

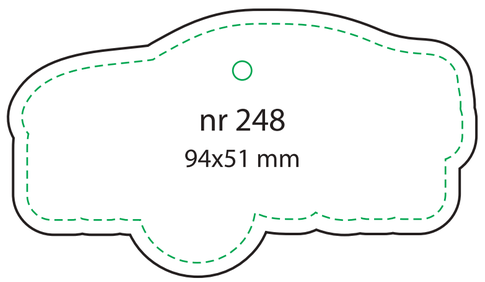
nr 248
94x51 mm

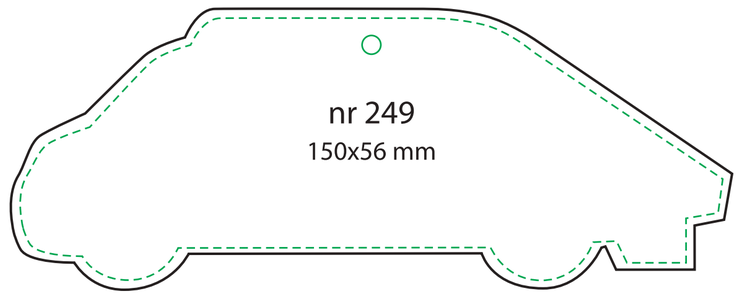
nr 249
150x56 mm

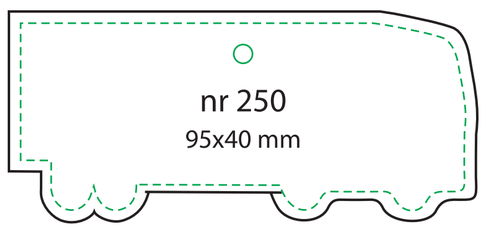
nr 250
95x40 mm

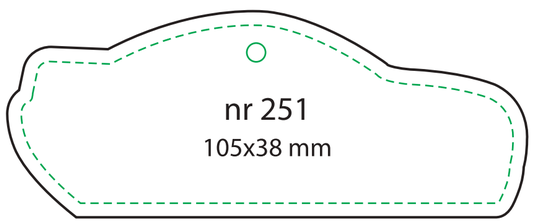
nr 251
105x38 mm

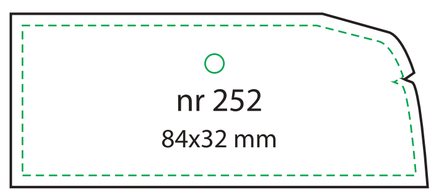
nr 252
84x32 mm

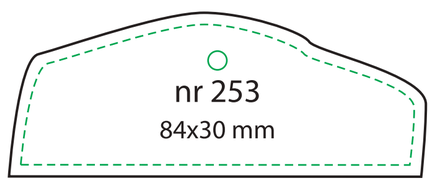
nr 253
84x30 mm

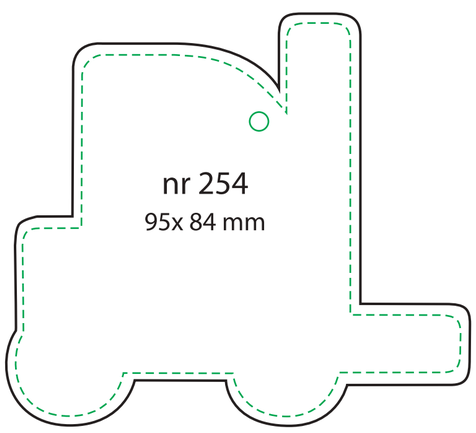
nr 254
95x 84 mm

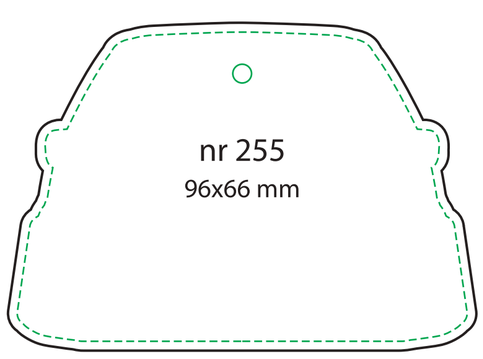
nr 255
96x66 mm

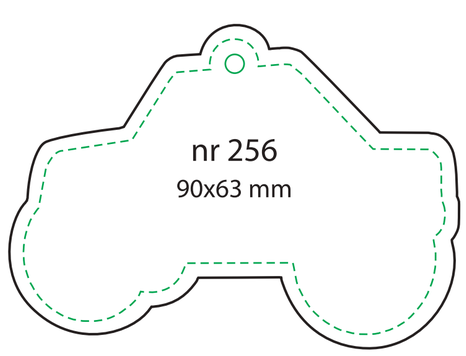
nr 256
90x63 mm

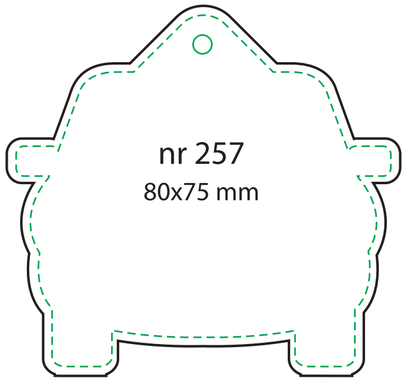
nr 257
80x75 mm

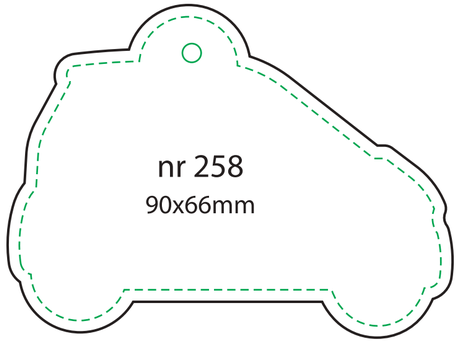
nr 258
90x66mm

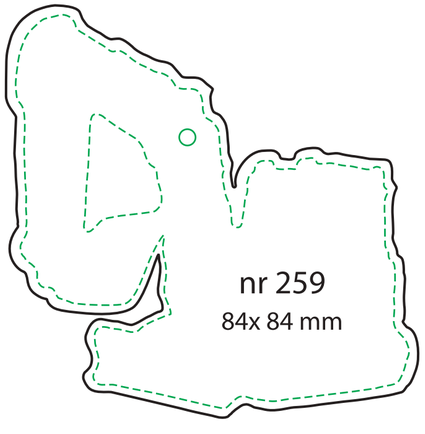
nr 259
84x 84 mm

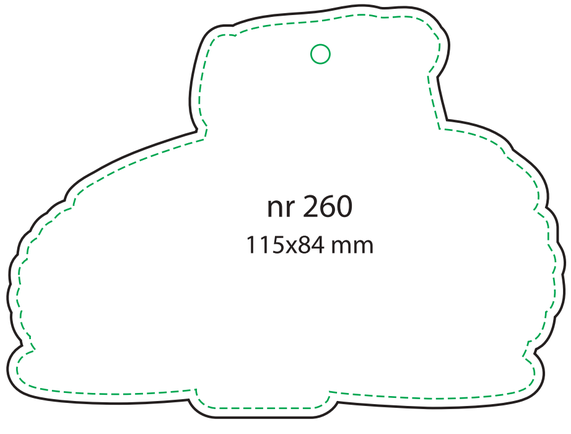
nr 260
115x84 mm

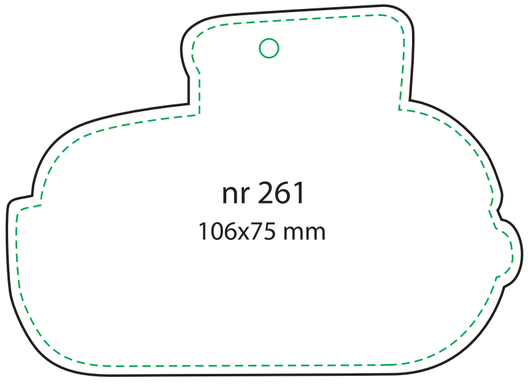
nr 261
106x75 mm

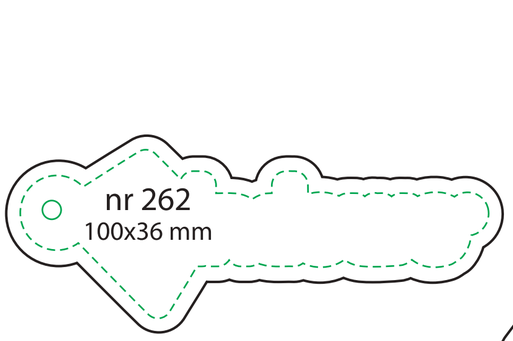
nr 262
100x36 mm

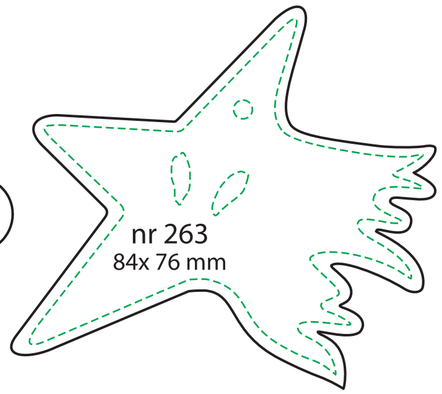
nr 263
84x 76 mm

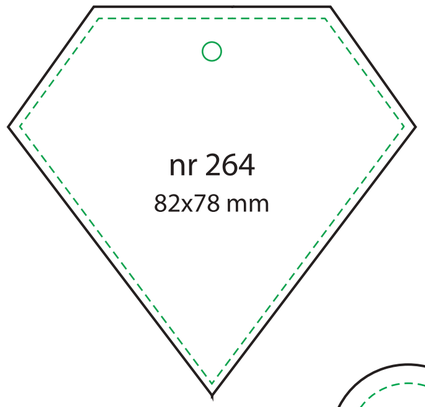
nr 264
82x78 mm

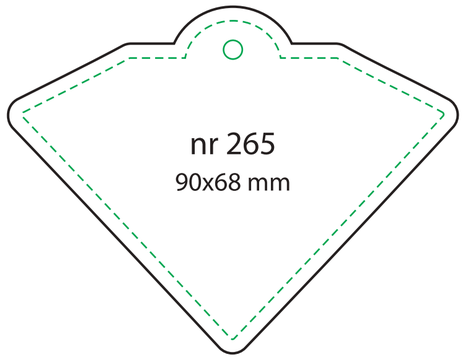
nr 265
90x68 mm

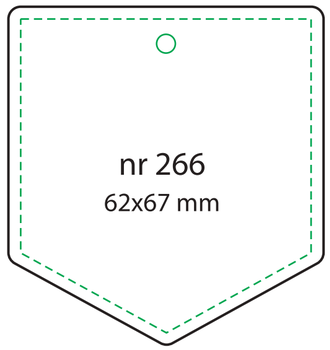
nr 266
62x67 mm

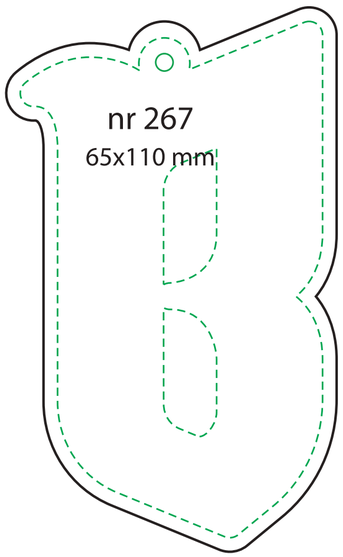
nr 267
65x110 mm

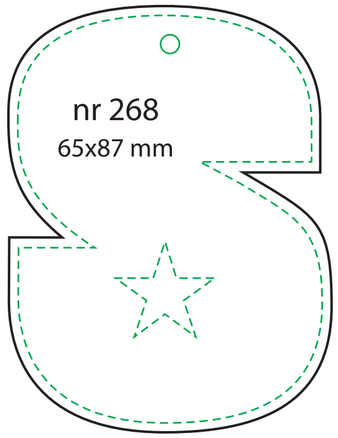
nr 268
65x87 mm

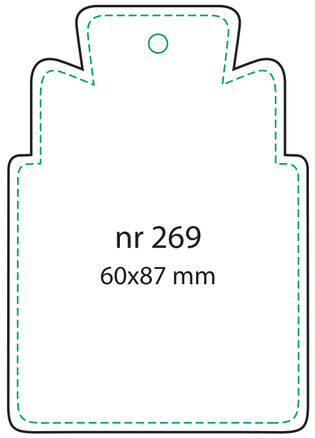
nr 269
60x87 mm

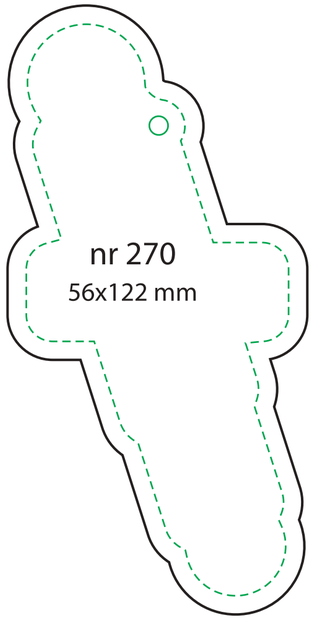
nr 270
56x122 mm

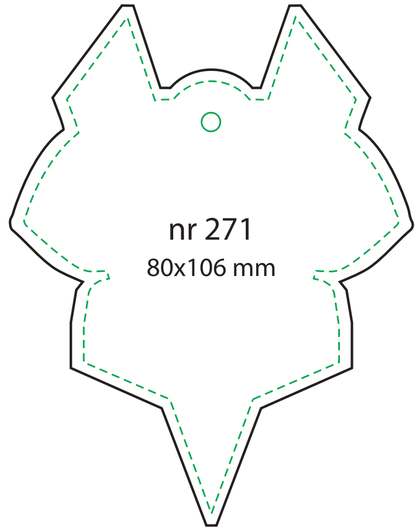
nr 271
80x106 mm

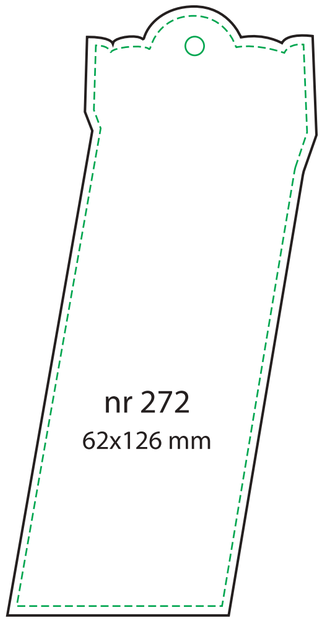
nr 272
62x126 mm

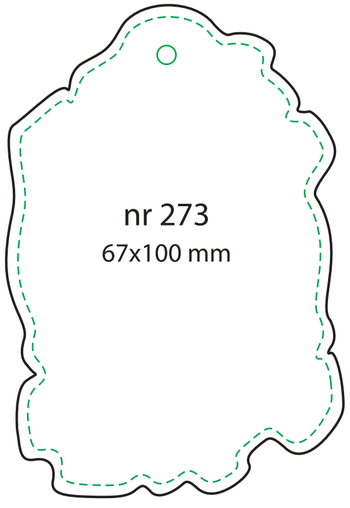
nr 273
67x100 mm

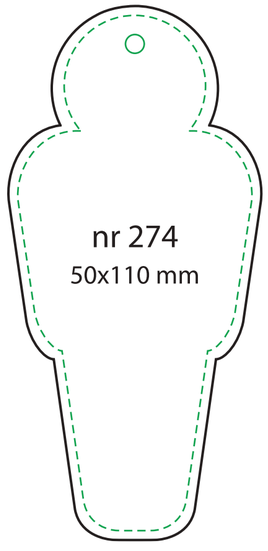
nr 274
50x110 mm

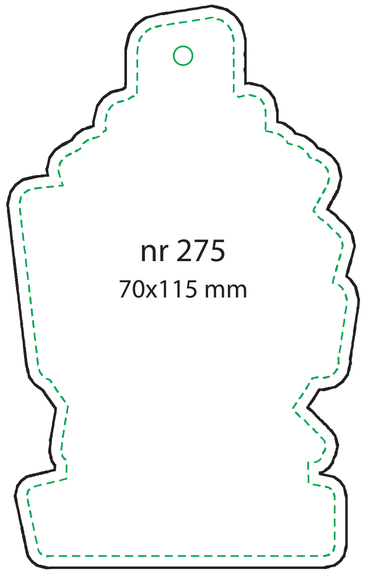
nr 275
70x115 mm

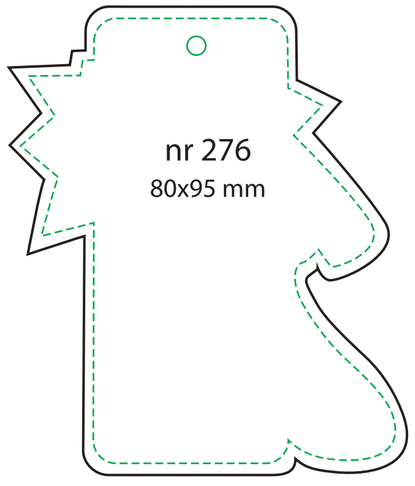
nr 276
80x95 mm

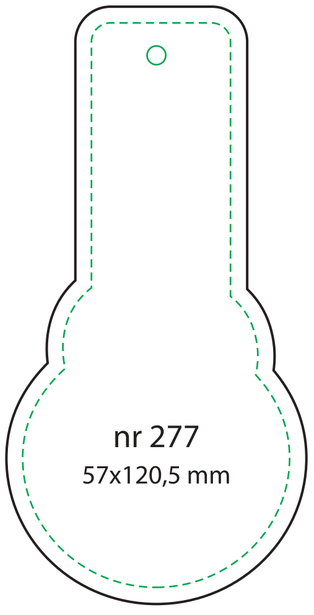
nr 277
57x120,5 mm

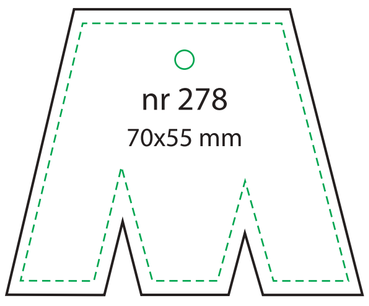
nr 278
70x55 mm



nr 279
fi 60 mm



nr 280
fi 65 mm



nr 281
Fi 70 mm

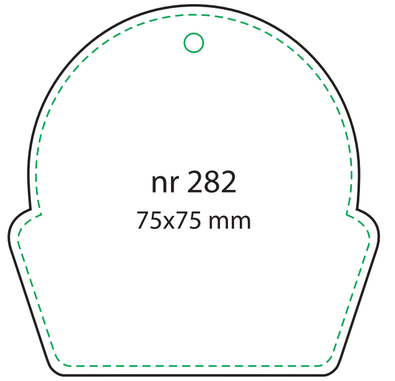

nr 282
75x75 mm

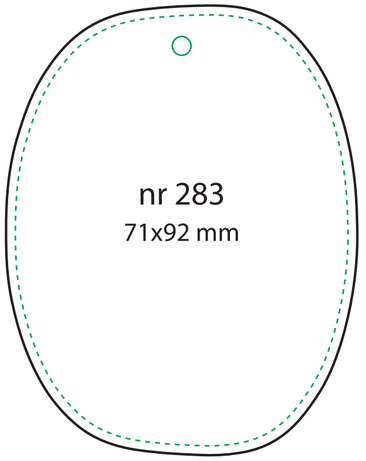

nr 283
71x92 mm

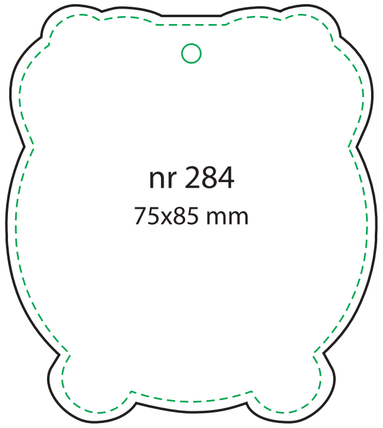

nr 284
75x85 mm

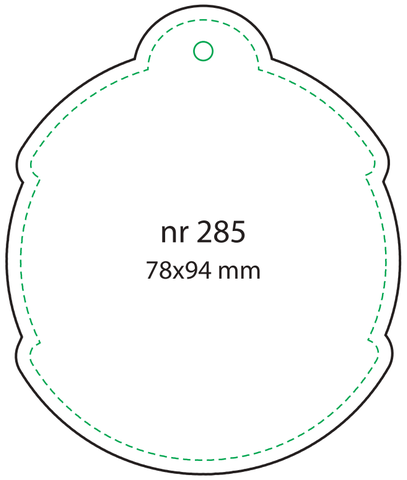

nr 285
78x94 mm

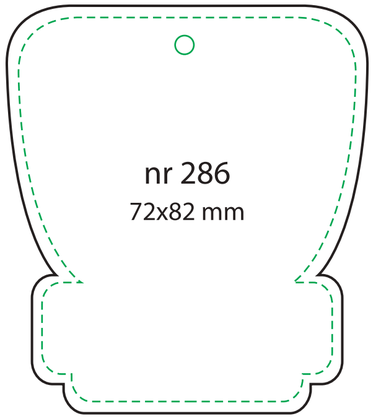

nr 286
72x82 mm

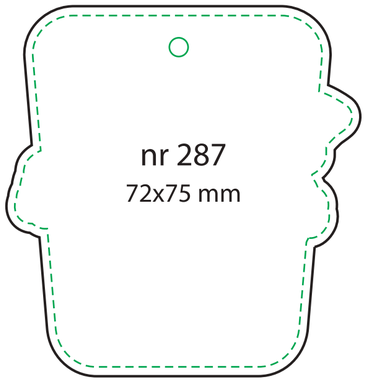

nr 287
72x75 mm

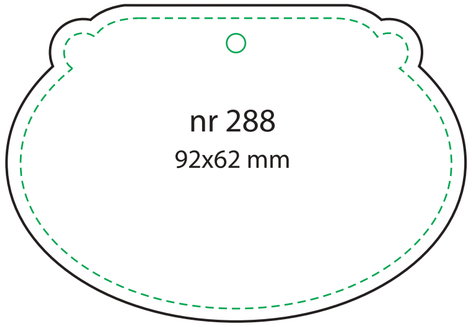

nr 288
92x62 mm

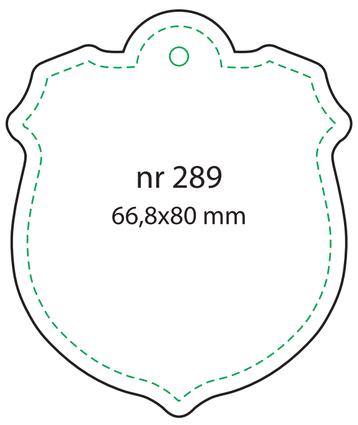

nr 289
66,8x80 mm

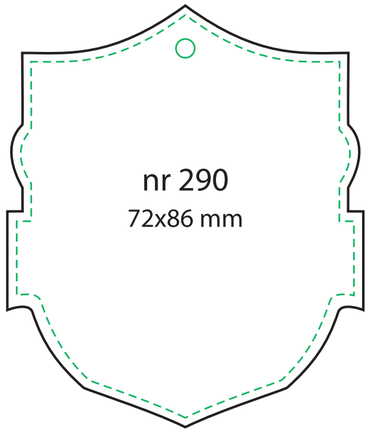

nr 290
72x86 mm

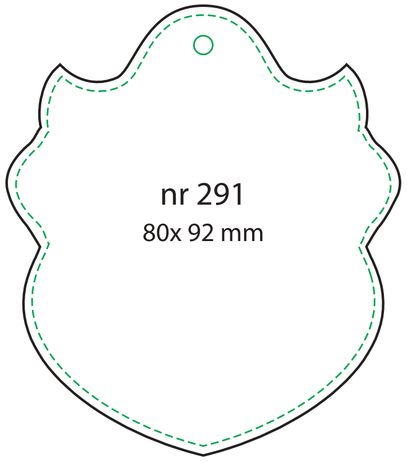

nr 291
80x 92 mm

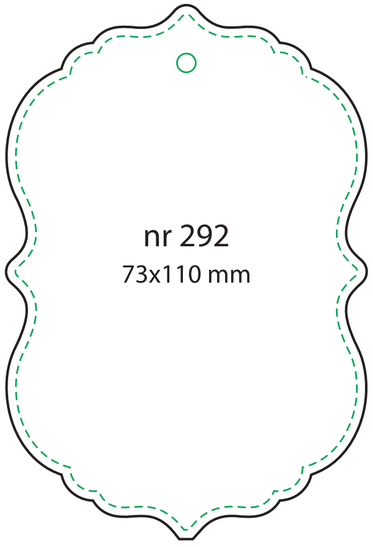

nr 292
73x110 mm

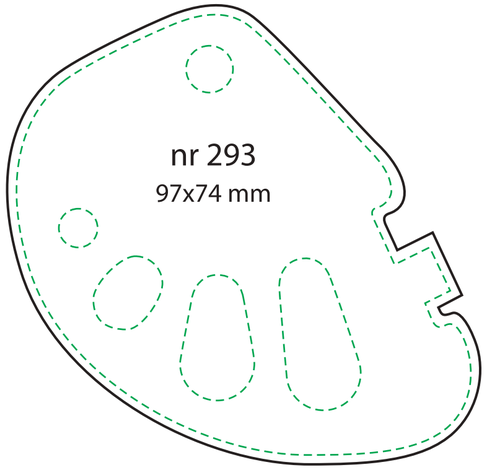

nr 293
97x74 mm


nr 294
70x76 mm

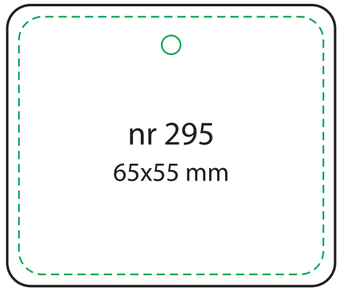
nr 295
65x55 mm

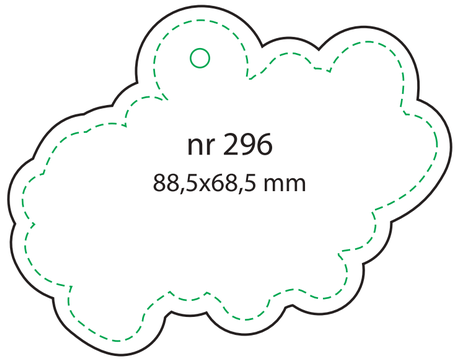
nr 296
88,5x68,5 mm

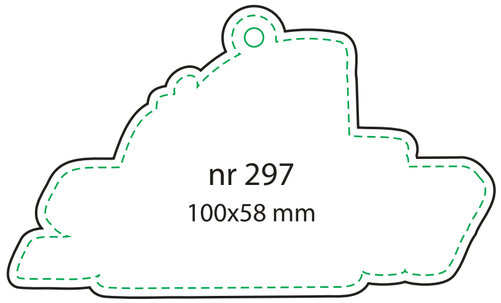
nr 297
100x58 mm

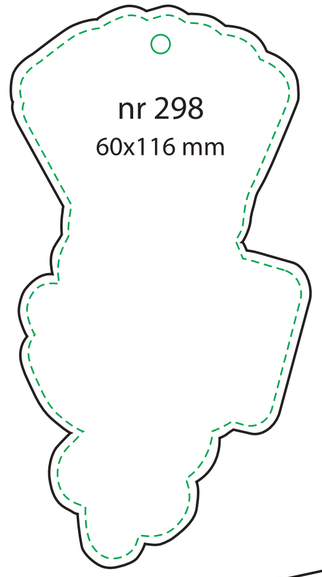
nr 298
60x116 mm

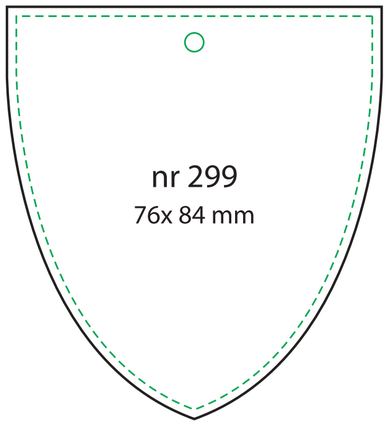
nr 299
76x 84 mm

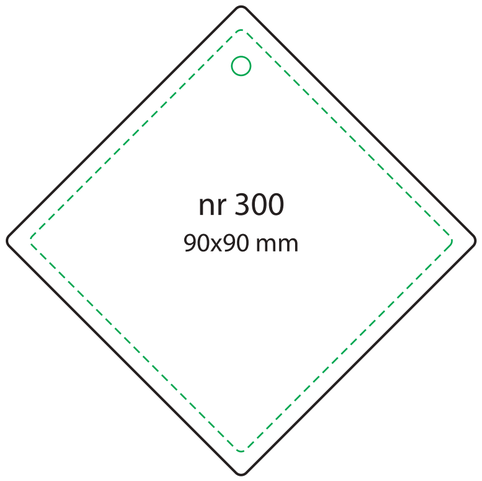
nr 300
90x90 mm

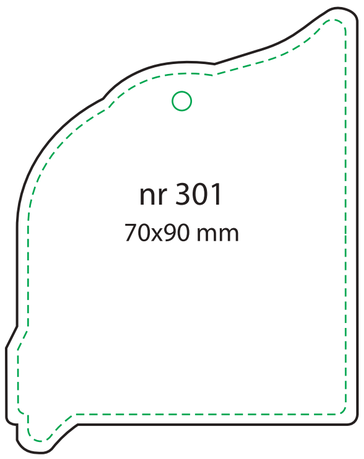
nr 301
70x90 mm

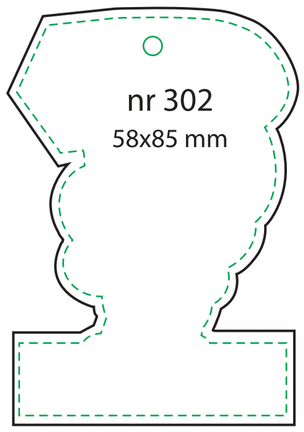
nr 302
58x85 mm

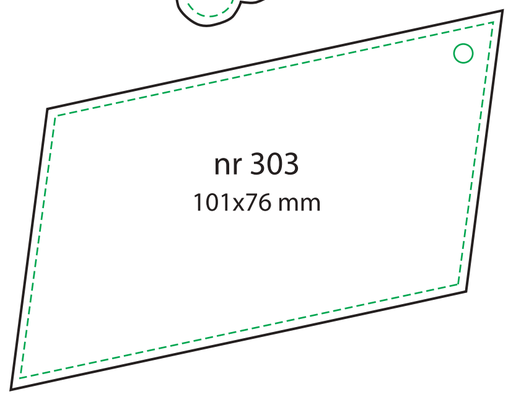
nr 303
101x76 mm


nr 304
93x 84 mm

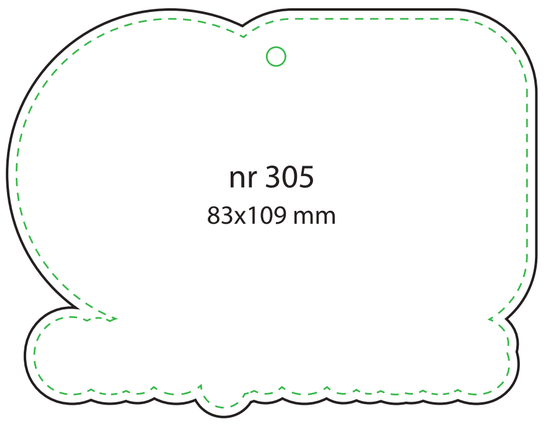
nr 305
83x109 mm

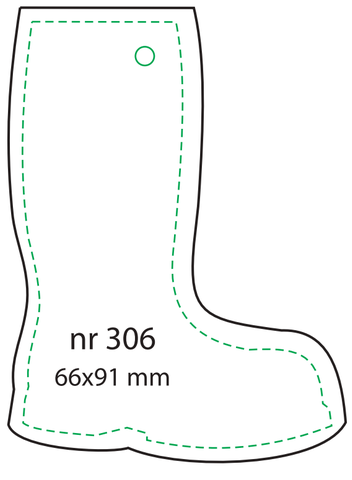
nr 306
66x91 mm

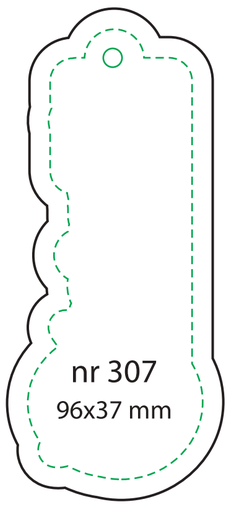
nr 307
96x37 mm

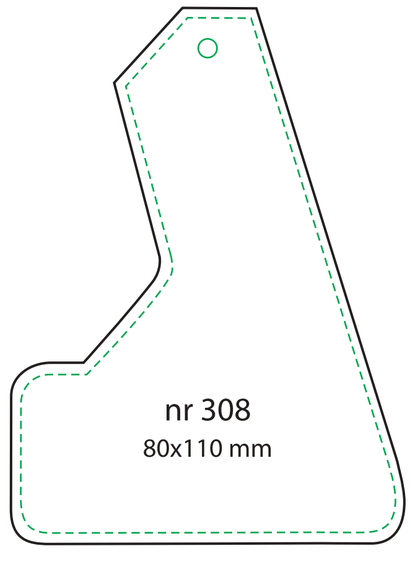
nr 308
80x110 mm

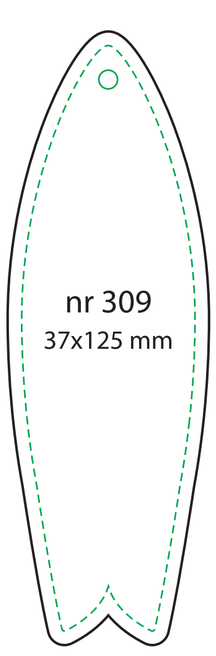
nr 309
37x125 mm

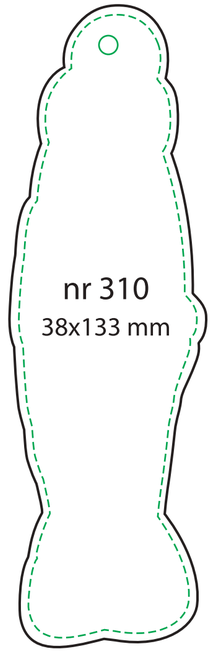
nr 310
38x133 mm

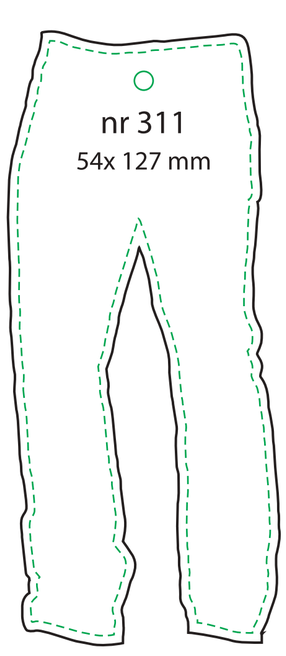
nr 311
54x 127 mm


nr 312
62x95 mm


nr 313
45x100 mm


nr 314
65x115 mm

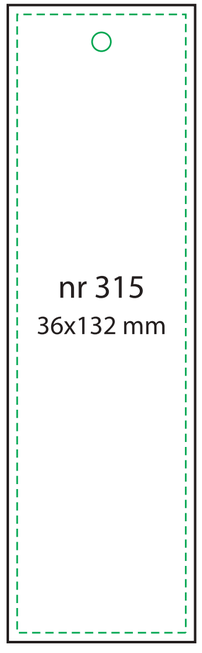
nr 315
36x132 mm

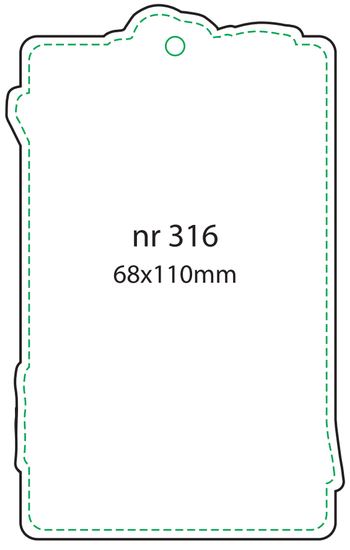
nr 316
68x110mm

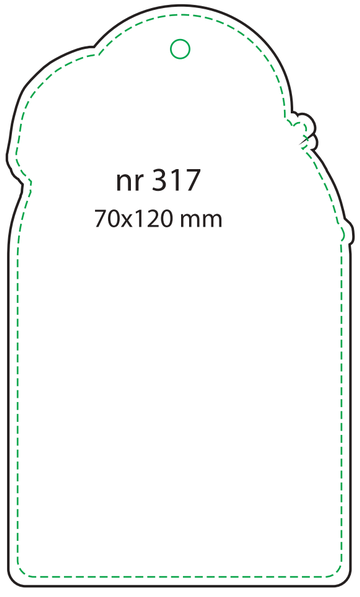
nr 317
70x120 mm

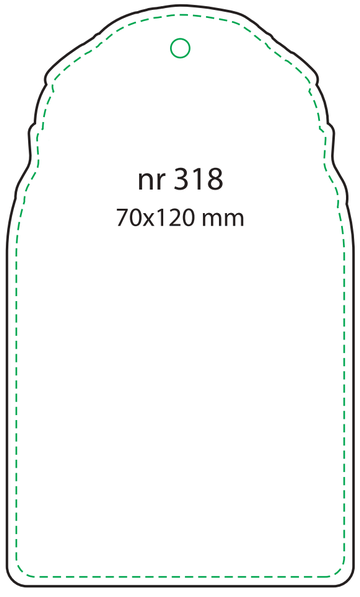
nr 318
70x120 mm

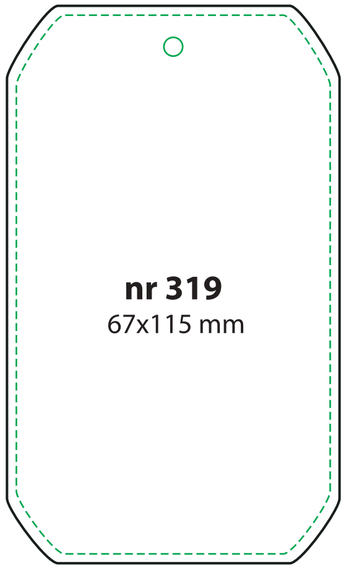
nr 319
67x115 mm

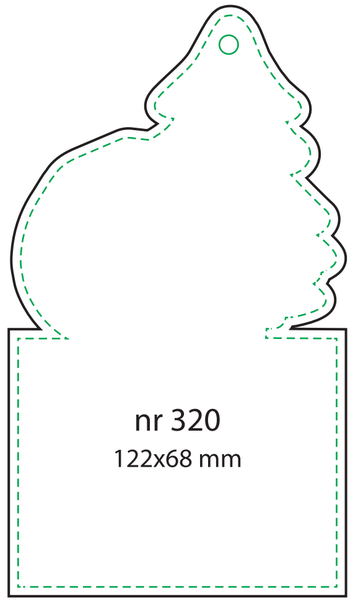
nr 320
122x68 mm

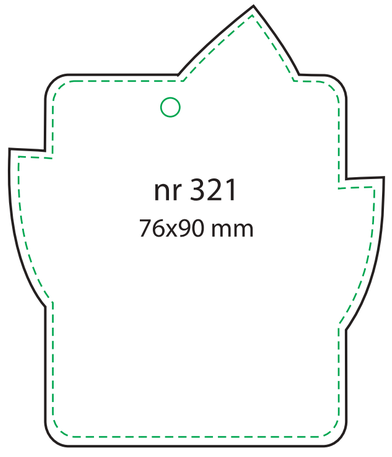
nr 321
76x90 mm

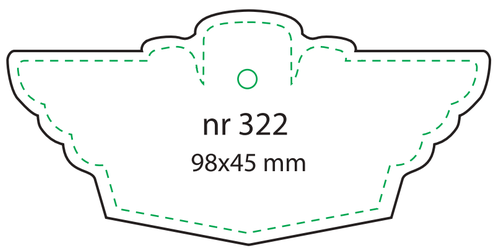

nr 322
98x45 mm

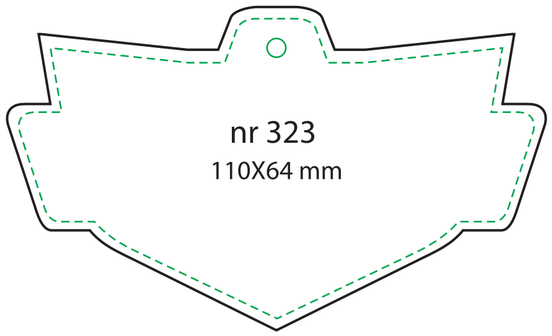

nr 323
110X64 mm

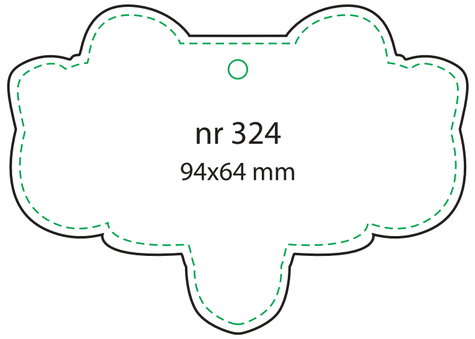

nr 324
94x64 mm

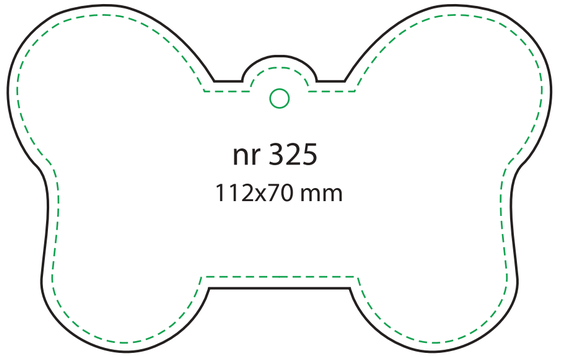

nr 325
112x70 mm

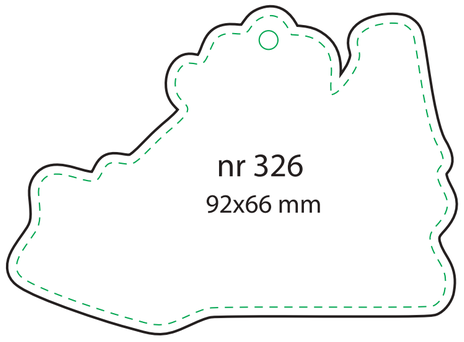

nr 326
92x66 mm

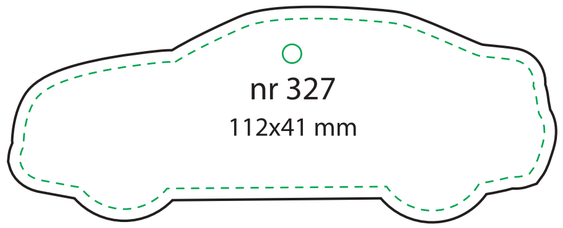

nr 327
112x41 mm

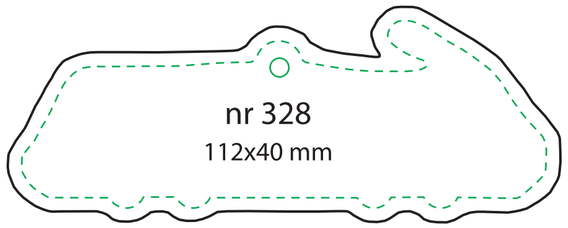

nr 328
112x40 mm

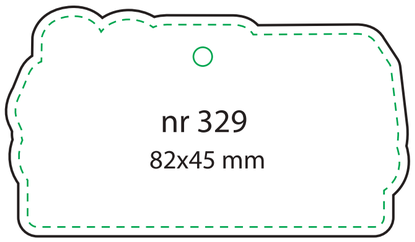

nr 329
82x45 mm

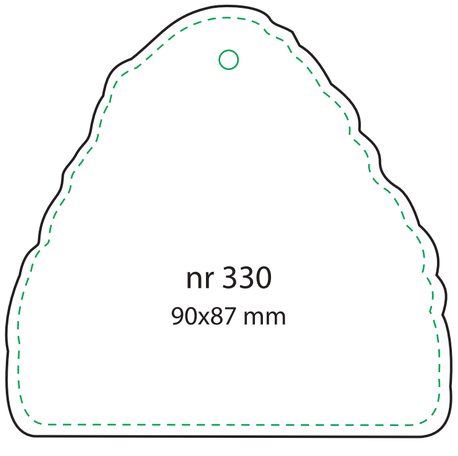

nr 330
90x87 mm

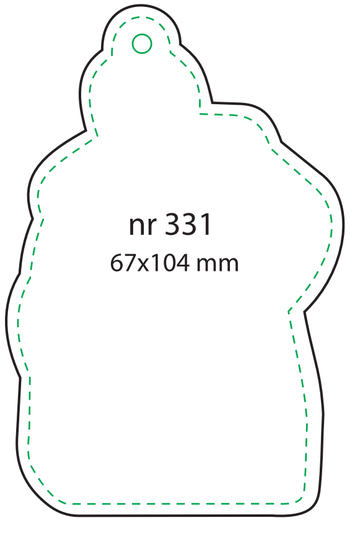

nr 331
67x104 mm

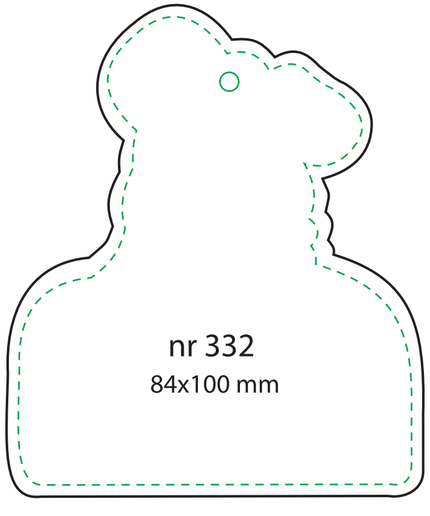

nr 332
84x100 mm

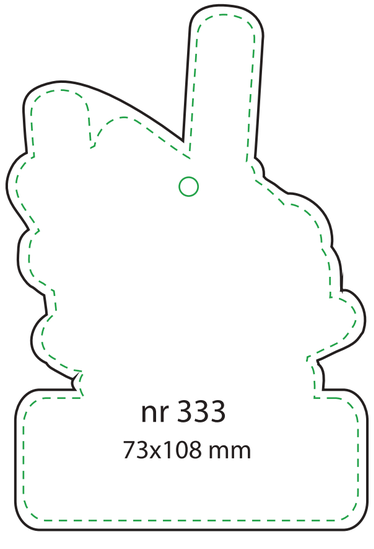

nr 333
73x108 mm

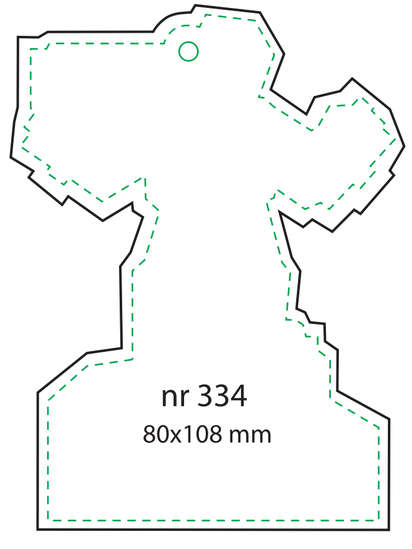

nr 334
80x108 mm

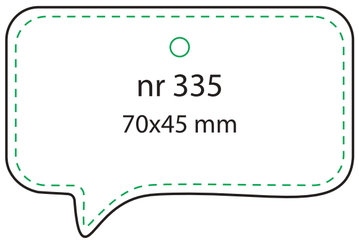
nr 335
70x45 mm

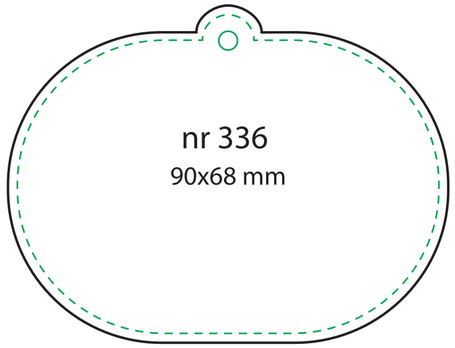
nr 336
90x68 mm

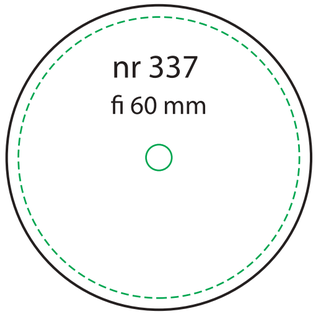
nr 337
fi 60 mm

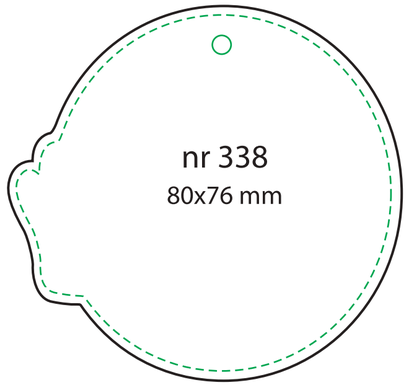
nr 338
80x76 mm

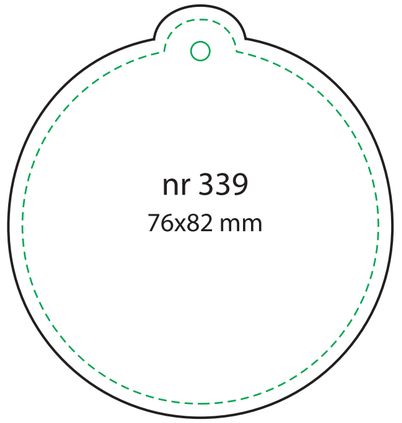
nr 339
76x82 mm


nr 340
75x75mm


nr 341
80x80 mm

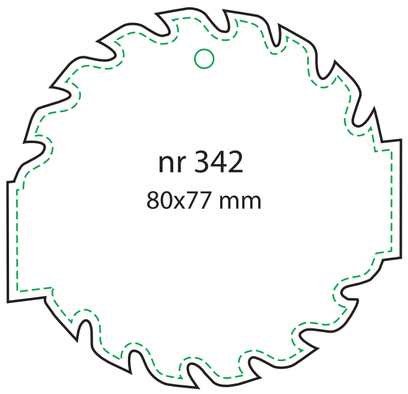
nr 342
80x77 mm

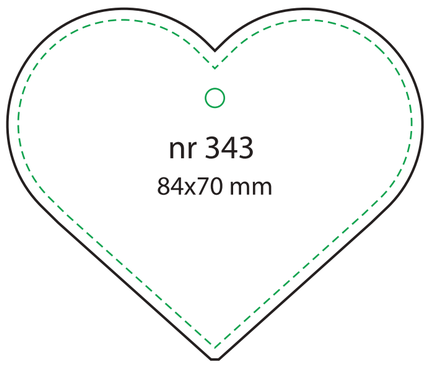
nr 343
84x70 mm

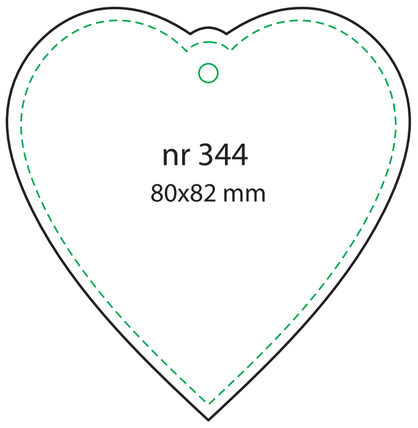
nr 344
80x82 mm

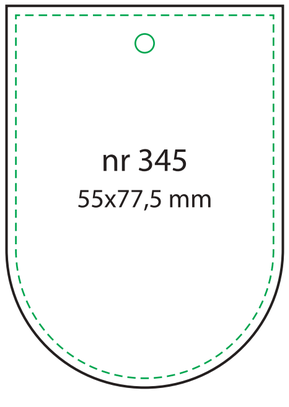
nr 345
55x77,5 mm

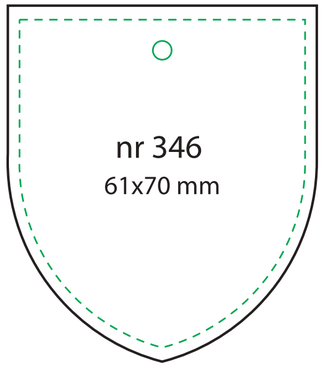
nr 346
61x70 mm

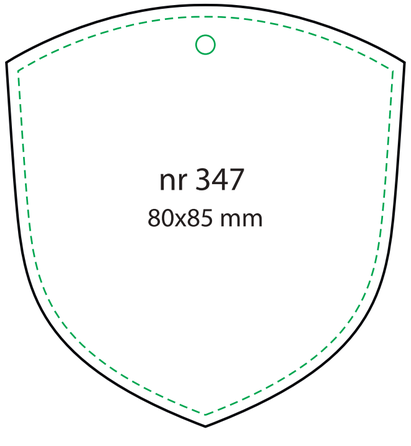
nr 347
80x85 mm

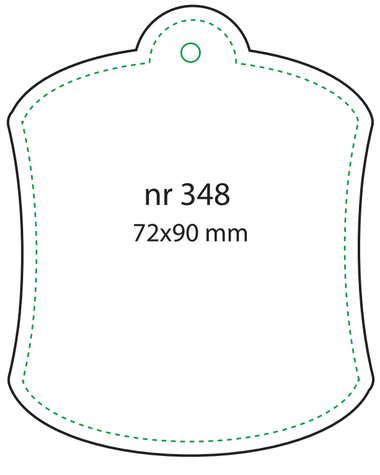
nr 348
72x90 mm

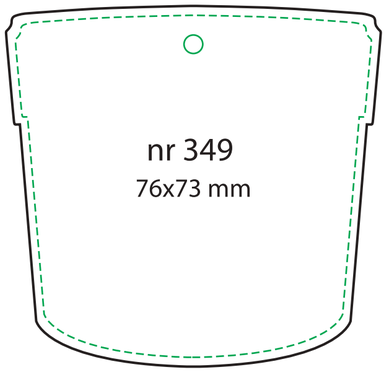
nr 349
76x73 mm

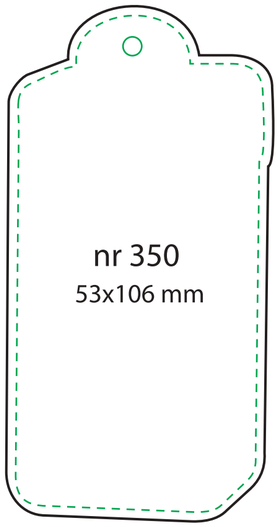

nr 350
53x106 mm

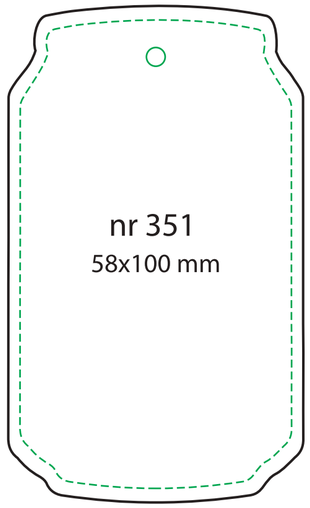

nr 351
58x100 mm

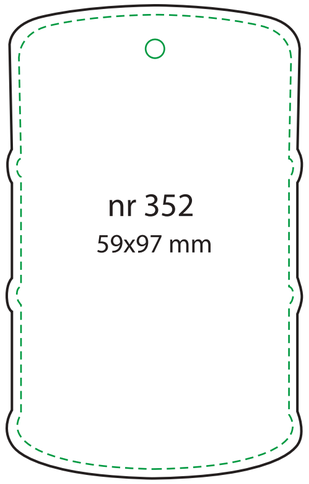

nr 352
59x97 mm

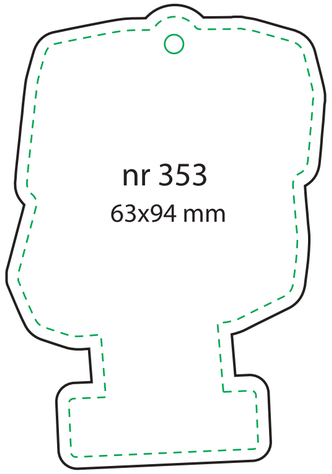

nr 353
63x94 mm

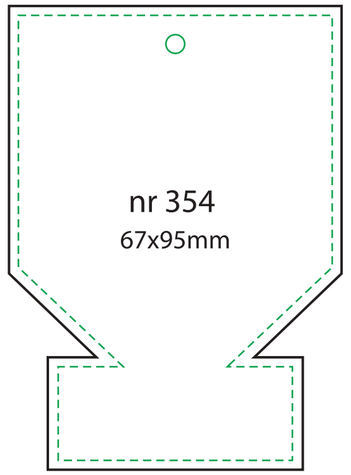

nr 354
67x95mm

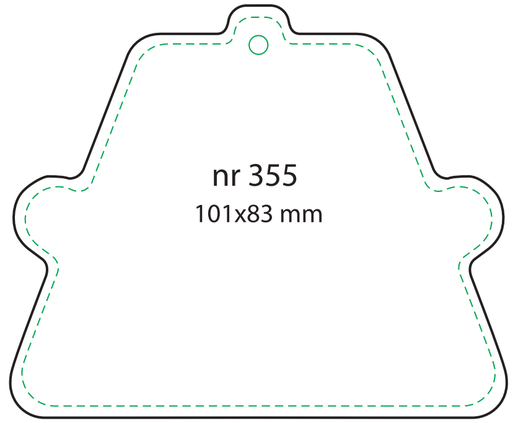

nr 355
101x83 mm

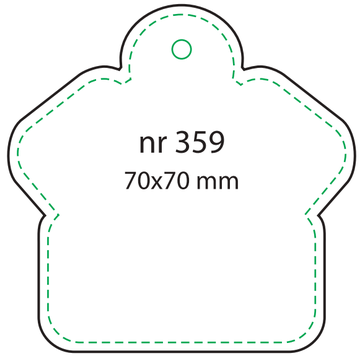

nr 359
70x70 mm

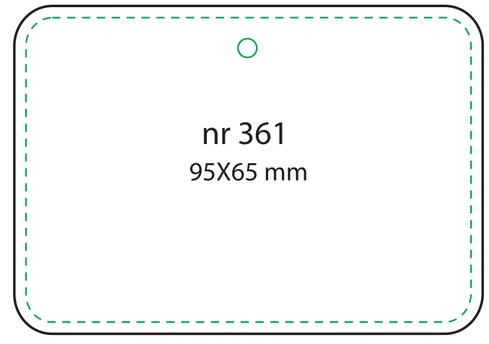

nr 361
95X65 mm

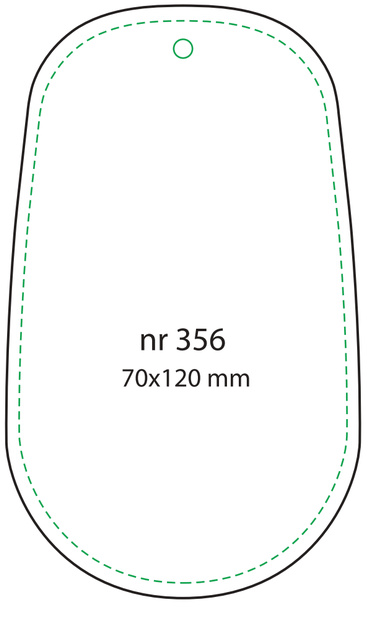

nr 356
70x120 mm

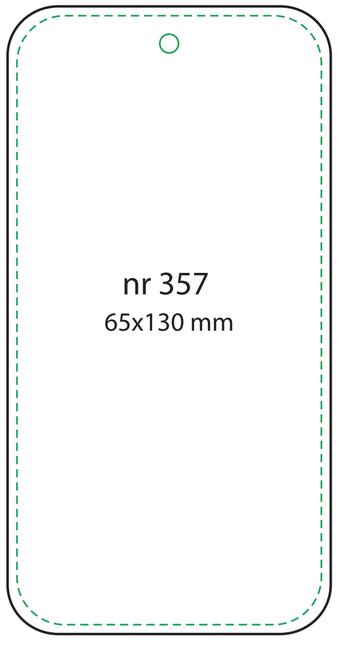

nr 357
65x130 mm

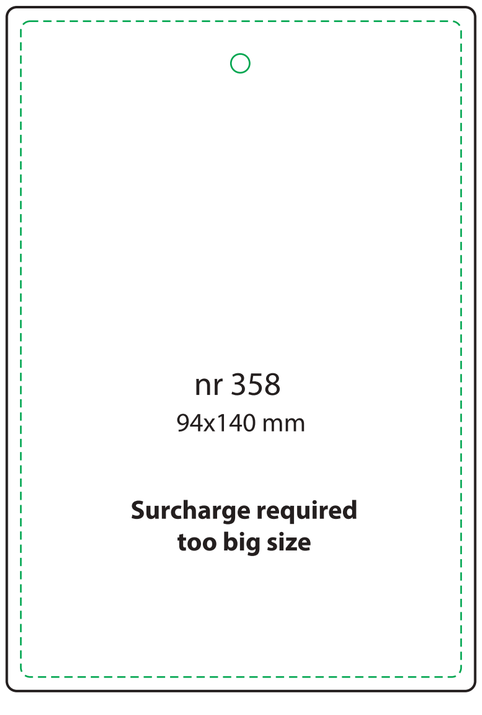

nr 358
94x140 mm

Surcharge required
too big size

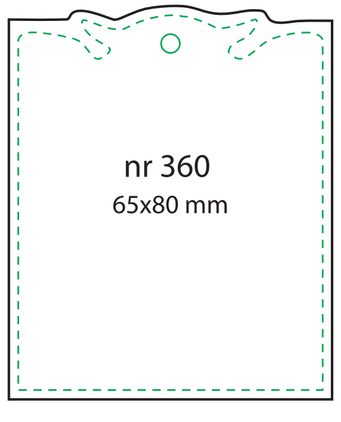

nr 360
65x80 mm

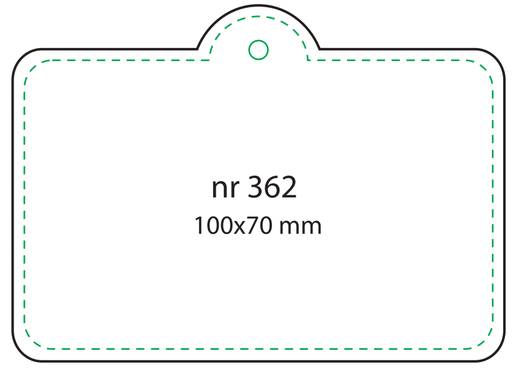

nr 362
100x70 mm

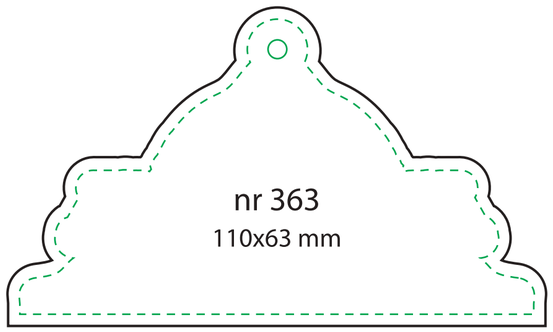

nr 363
110x63 mm

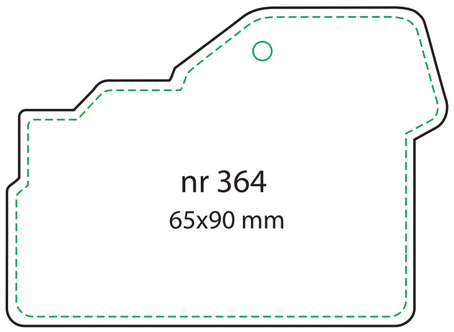

nr 364
65x90 mm

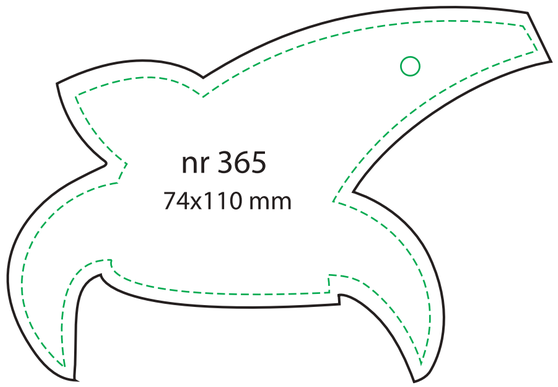

nr 365
74x110 mm

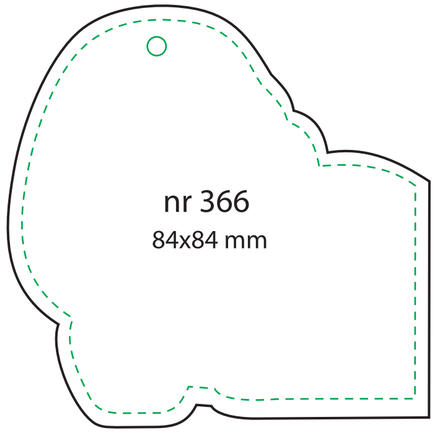

nr 366
84x84 mm

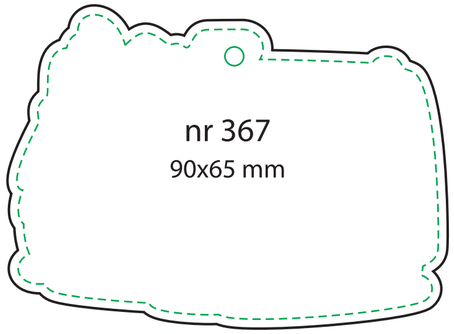

nr 367
90x65 mm

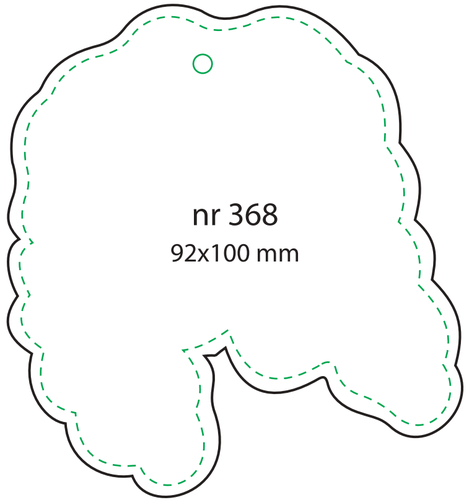

nr 368
92x100 mm

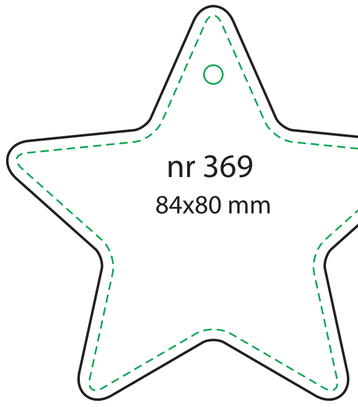

nr 369
84x80 mm

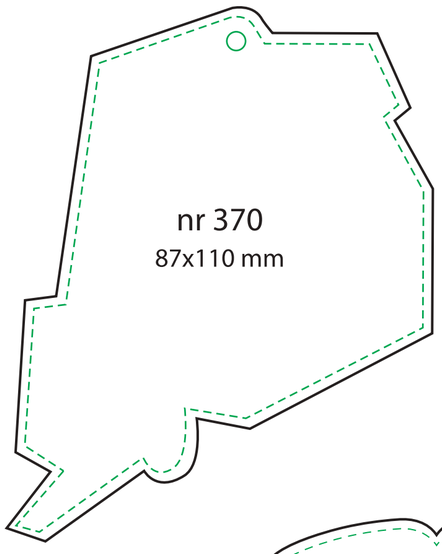

nr 370
87x110 mm

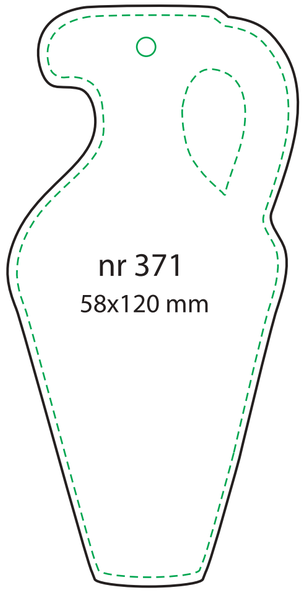

nr 371
58x120 mm

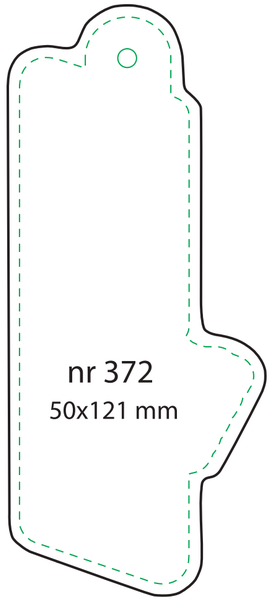

nr 372
50x121 mm

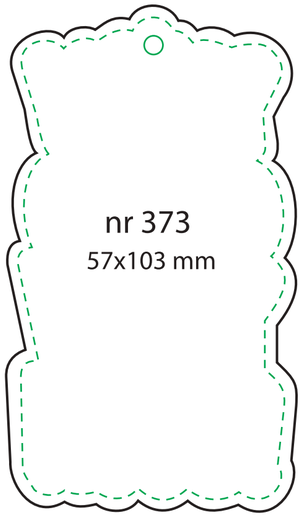

nr 373
57x103 mm

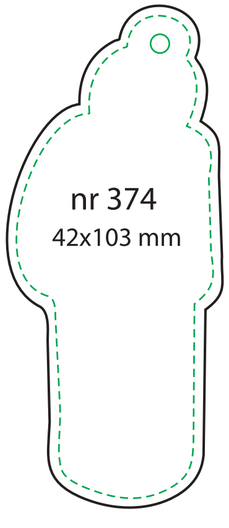

nr 374
42x103 mm



nr 375
80x83 mm

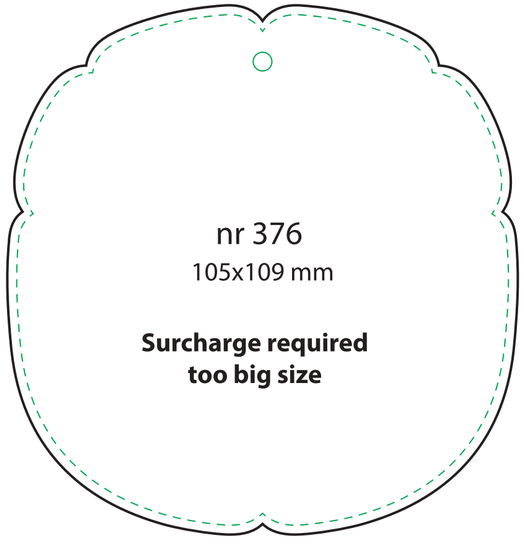

nr 376
105x109 mm

Surcharge required
too big size

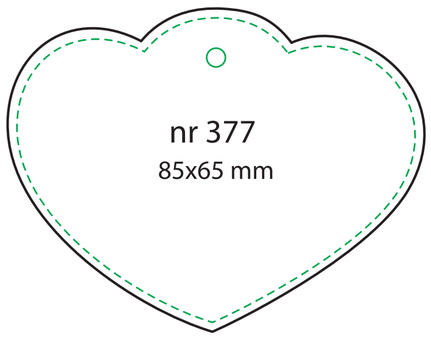
nr 377
85x65 mm

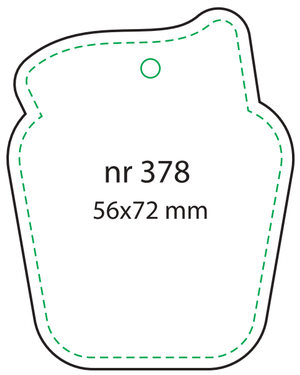
nr 378
56x72 mm

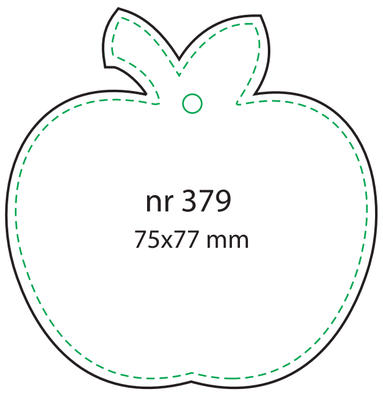
nr 379
75x77 mm

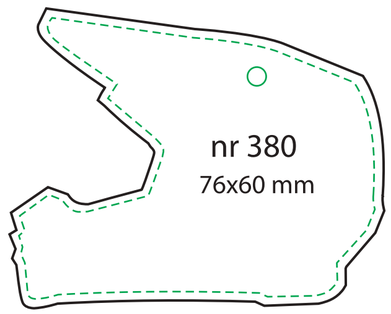
nr 380
76x60 mm

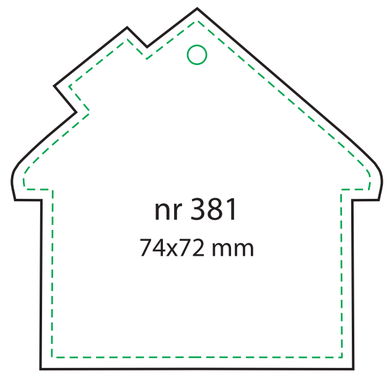
nr 381
74x72 mm

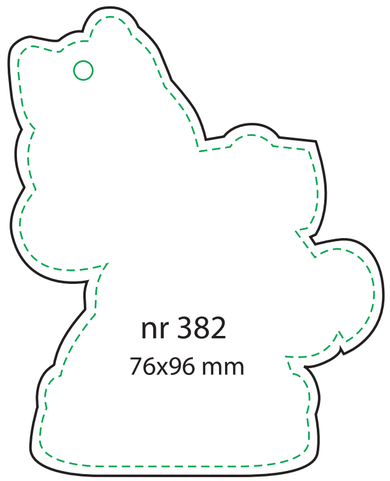
nr 382
76x96 mm

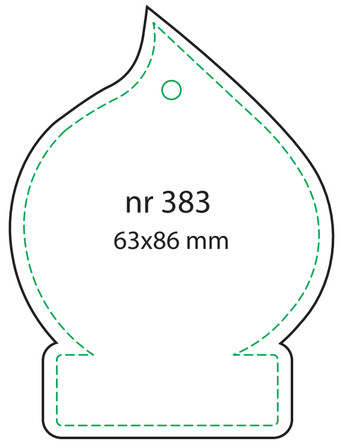
nr 383
63x86 mm

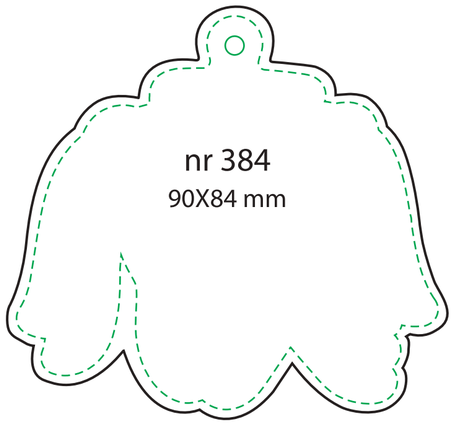
nr 384
90X84 mm

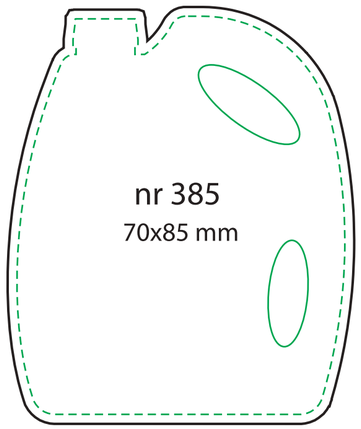
nr 385
70x85 mm

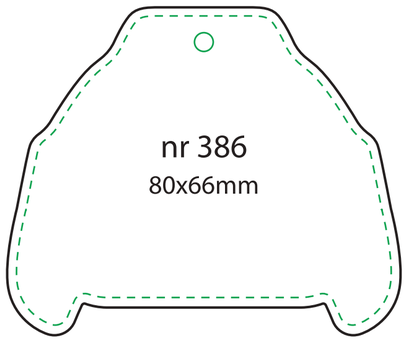
nr 386
80x66mm

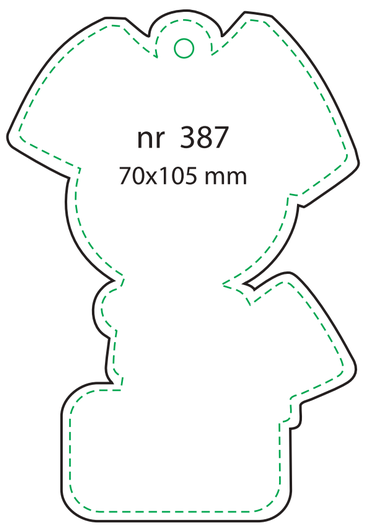
nr 387
70x105 mm

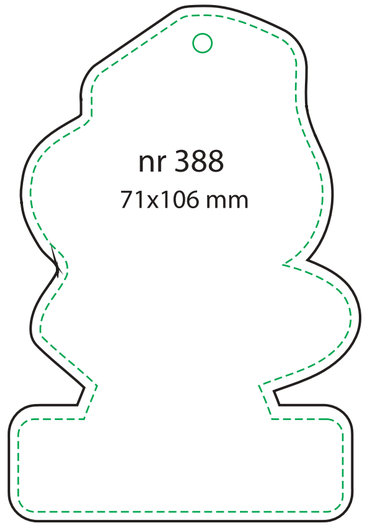
nr 388
71x106 mm

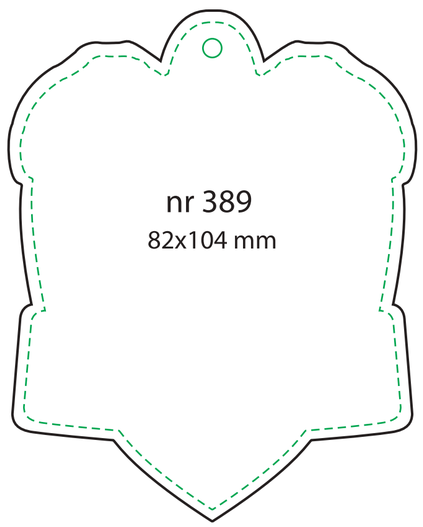
nr 389
82x104 mm

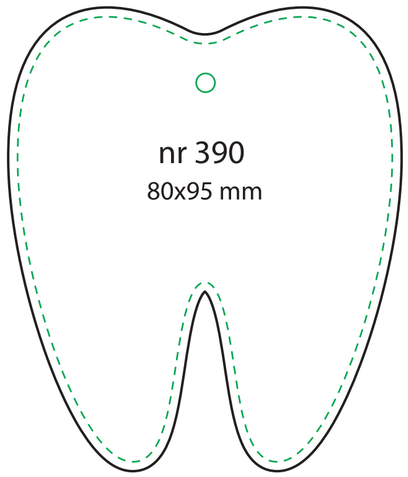
nr 390
80x95 mm

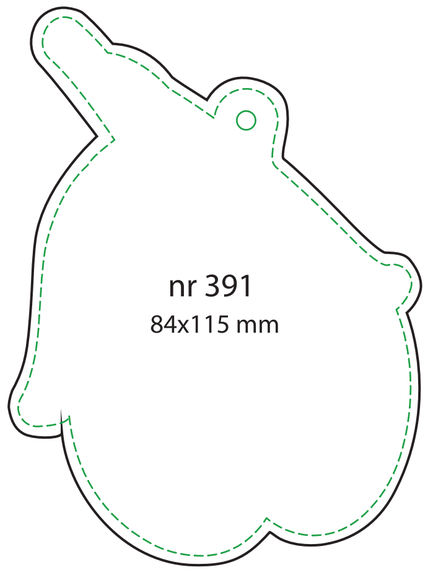
nr 391
84x115 mm



nr 392
70x76 mm

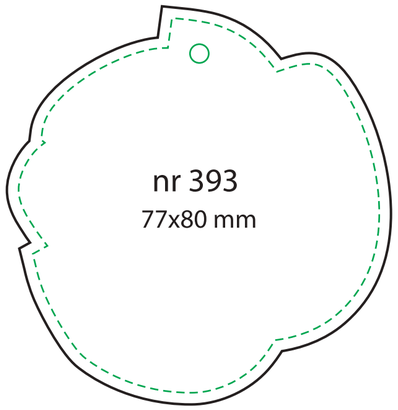

nr 393
77x80 mm

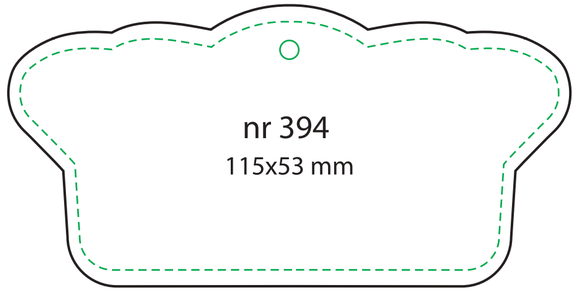

nr 394
115x53 mm

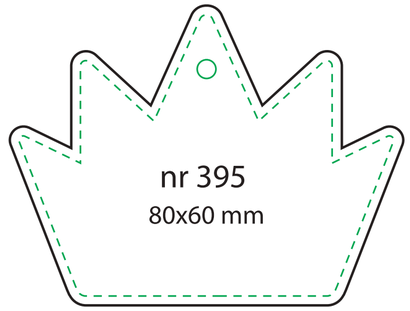

nr 395
80x60 mm

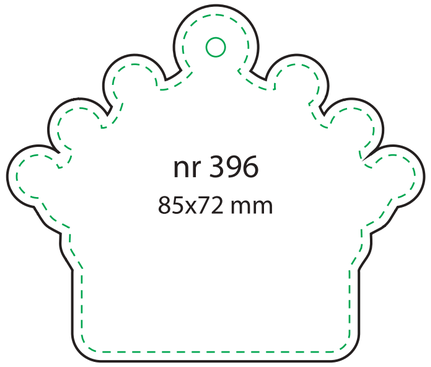

nr 396
85x72 mm

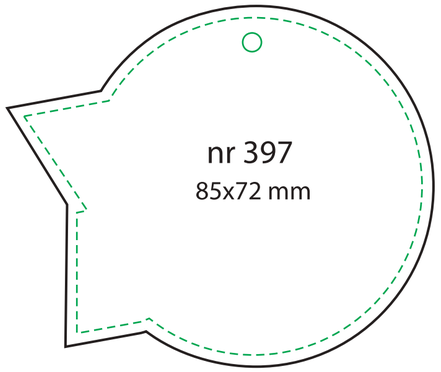

nr 397
85x72 mm

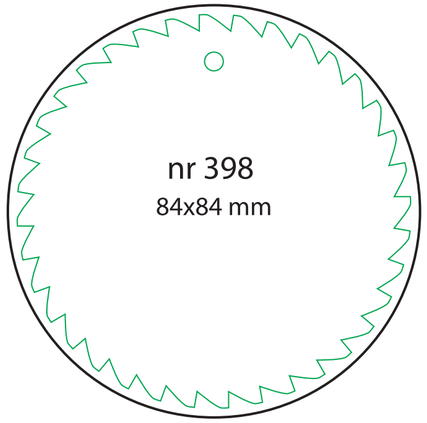

nr 398
84x84 mm

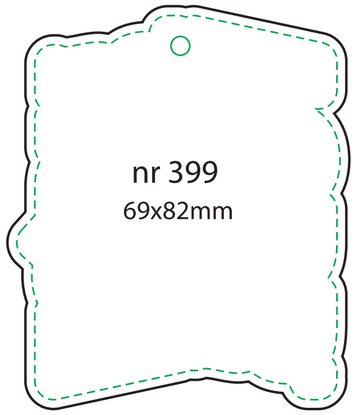

nr 399
69x82mm

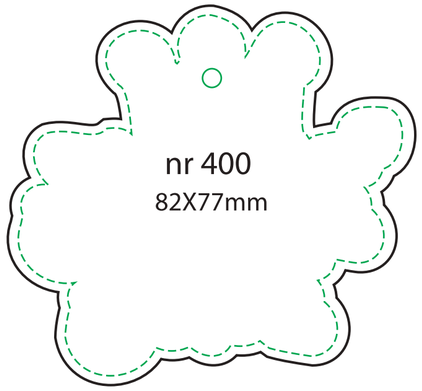

nr 400
82X77mm

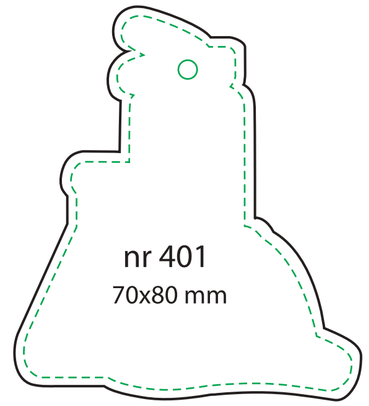

nr 401
70x80 mm

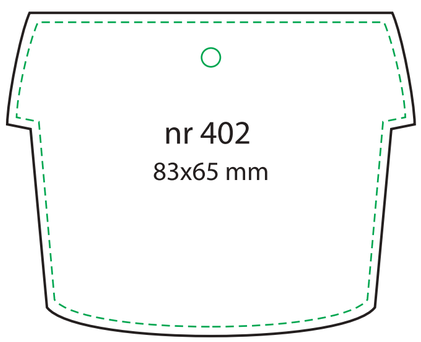

nr 402
83x65 mm

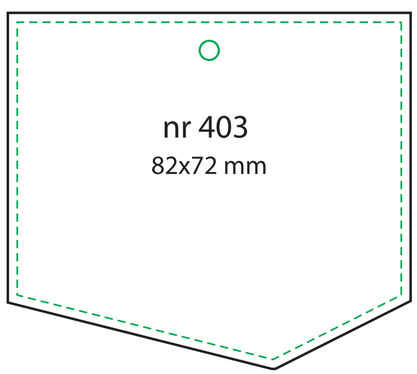

nr 403
82x72 mm

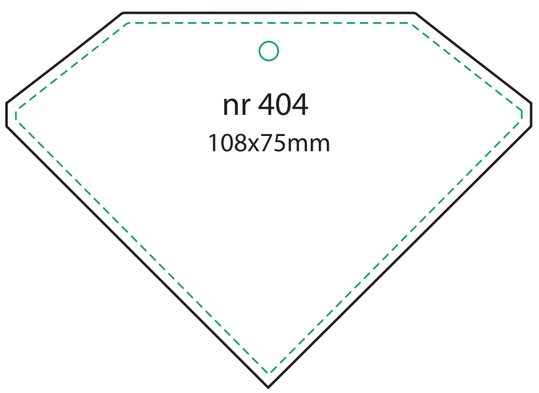

nr 404
108x75mm

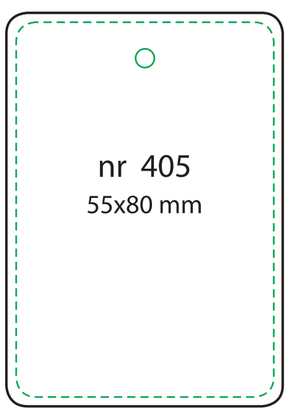

nr 405
55x80 mm

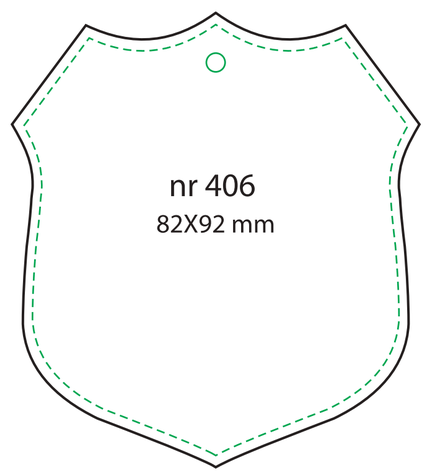

nr 406
82X92 mm

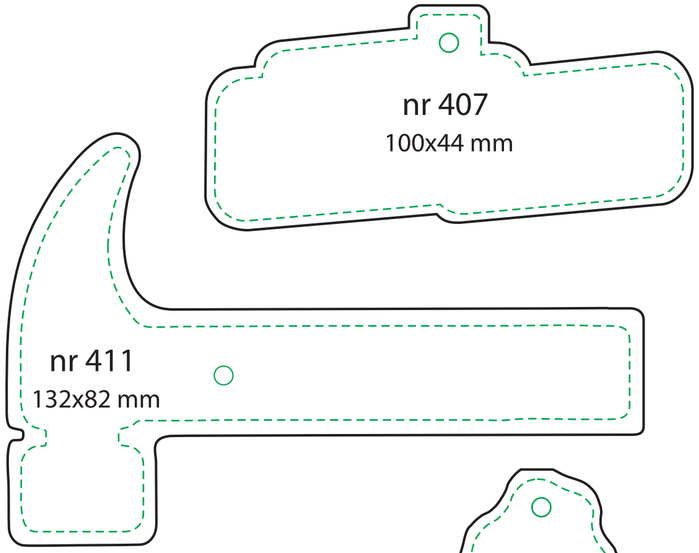
nr 407
100x44 mm
nr 411
132x82 mm

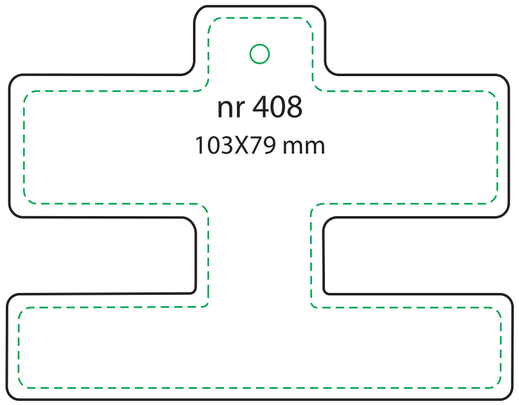
nr 408
103X79 mm

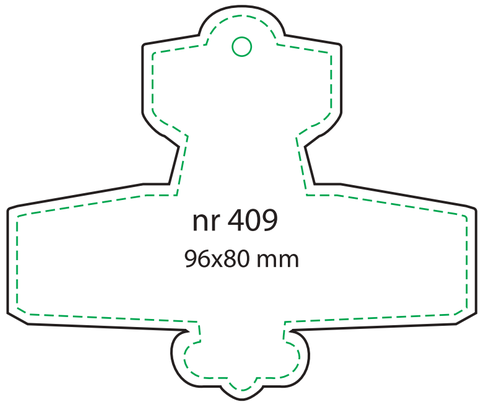
nr 409
96x80 mm

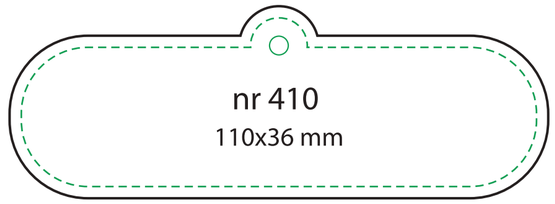
nr 410
110x36 mm

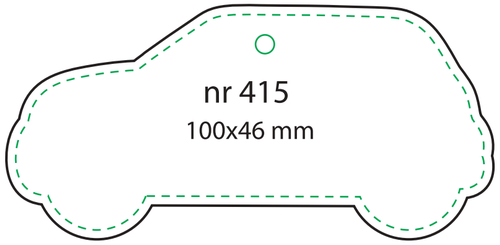
nr 415
100x46 mm

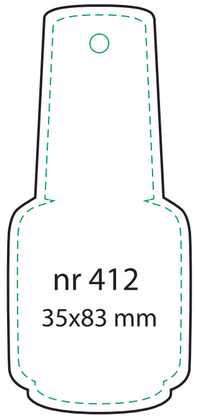
nr 412
35x83 mm

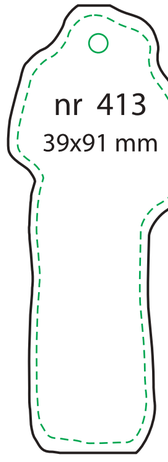
nr 413
39x91 mm


nr 414
115x65 mm

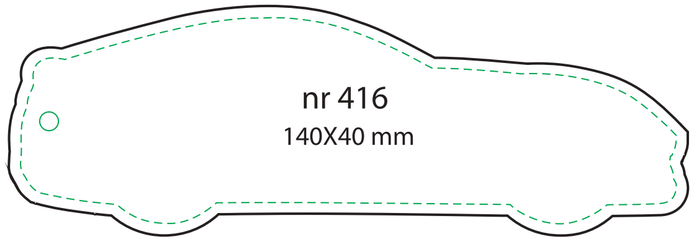
nr 416
140X40 mm

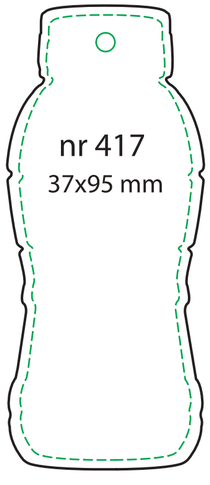
nr 417
37x95 mm

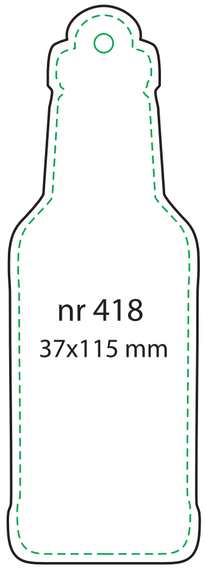
nr 418
37x115 mm

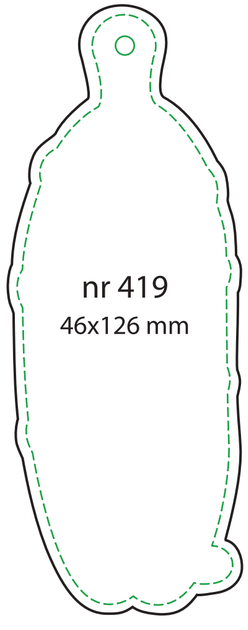
nr 419
46x126 mm

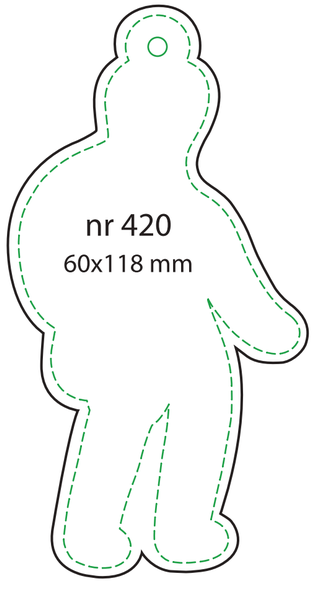
nr 420
60x118 mm

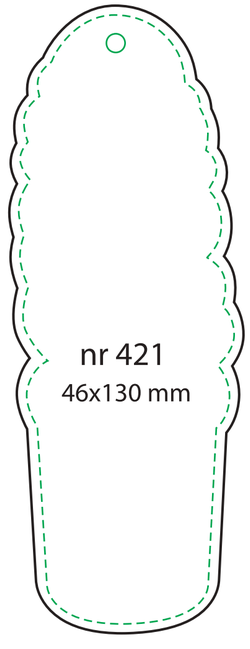
nr 421
46x130 mm

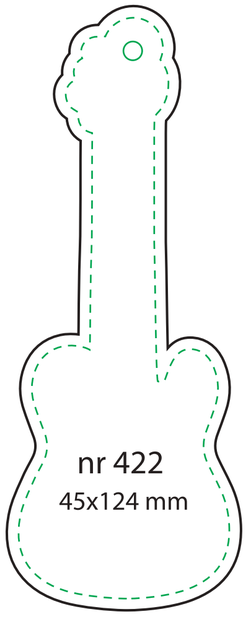
nr 422
45x124 mm

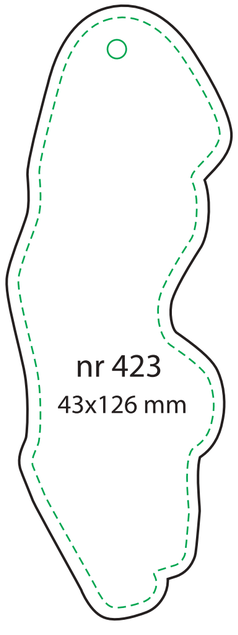
nr 423
43x126 mm

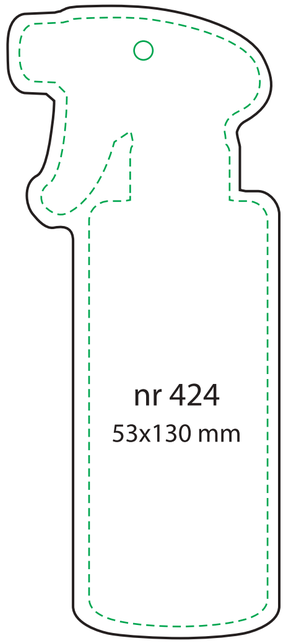
nr 424
53x130 mm

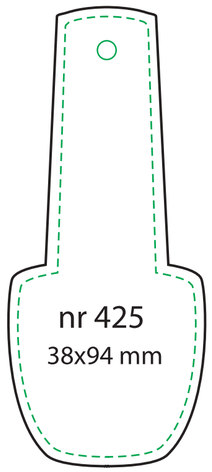
nr 425
38x94 mm

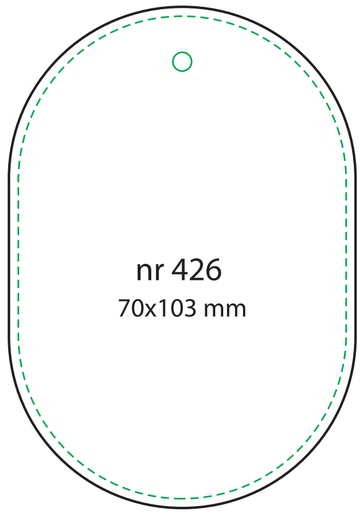
nr 426
70x103 mm

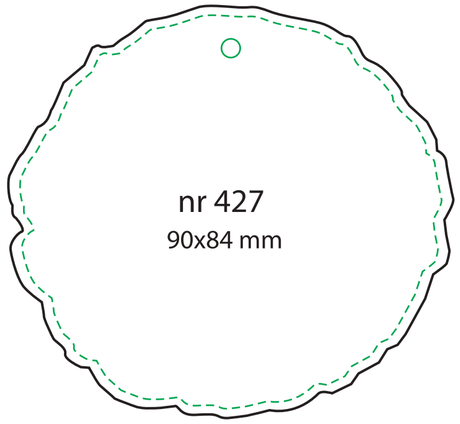
nr 427
90x84 mm

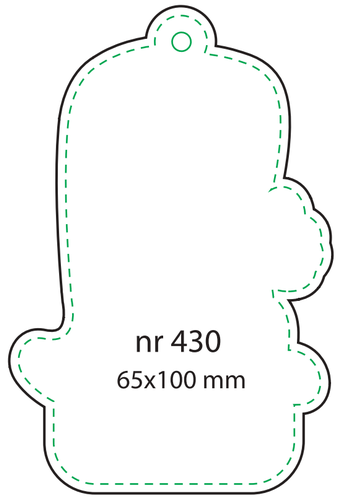
nr 430
65x100 mm

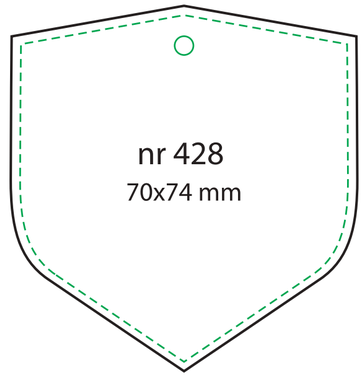
nr 428
70x74 mm

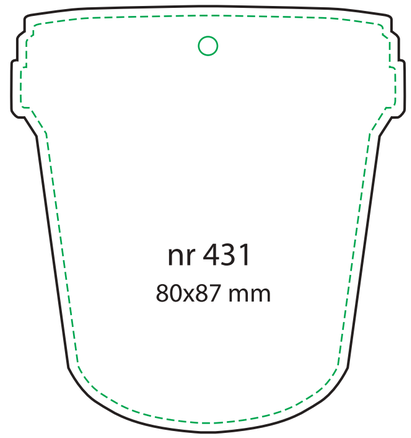
nr 431
80x87 mm


nr 429
60,8x60,8 mm

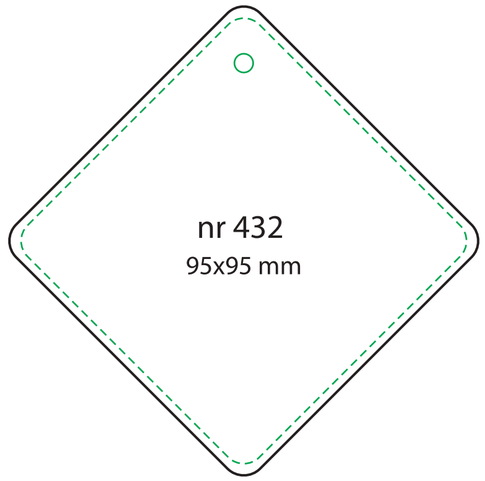
nr 432
95x95 mm

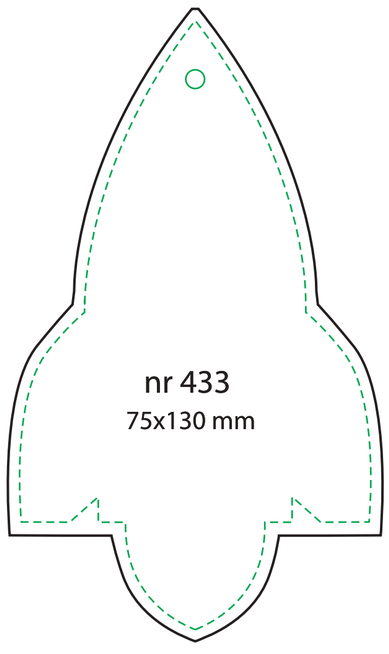
nr 433
75x130 mm

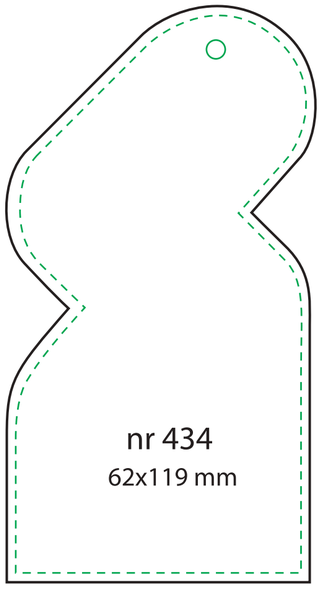
nr 434
62x119 mm

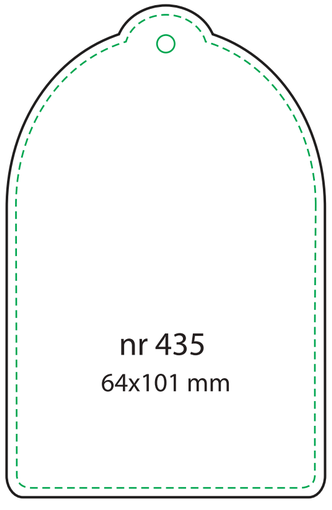
nr 435
64x101 mm

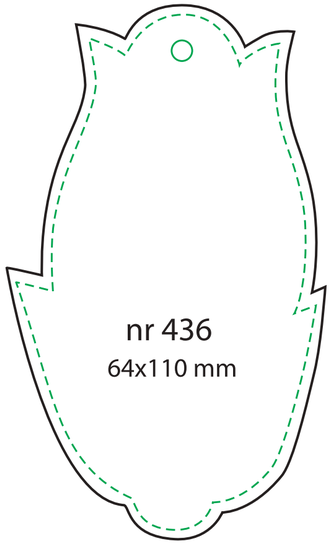
nr 436
64x110 mm

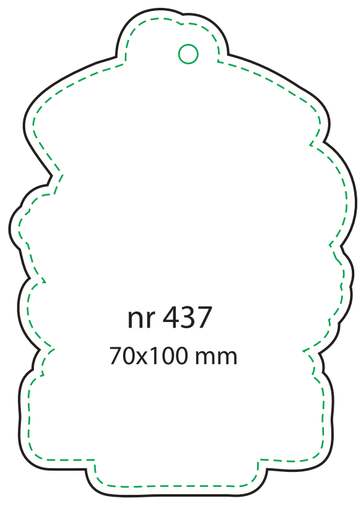
nr 437
70x100 mm

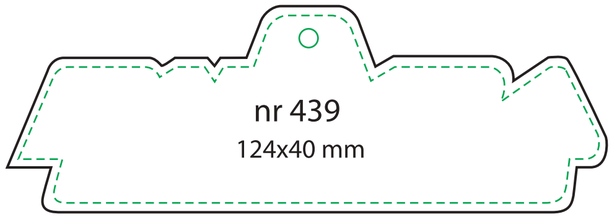
nr 439
124x40 mm

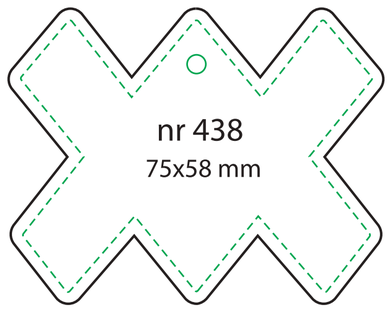
nr 438
75x58 mm

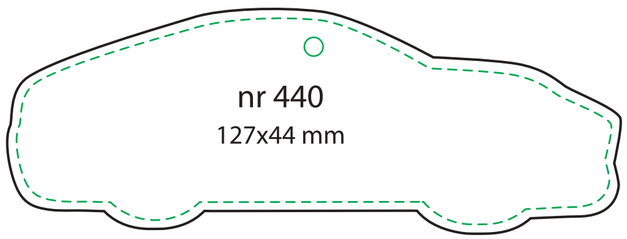
nr 440
127x44 mm

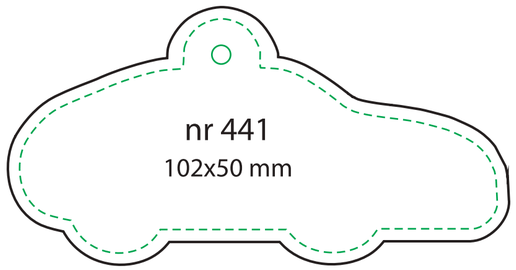
nr 441
102x50 mm

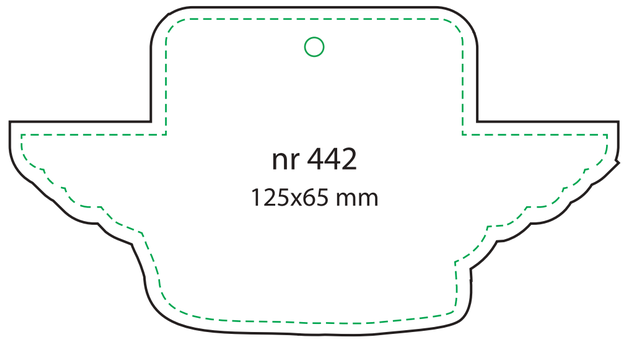
nr 442
125x65 mm

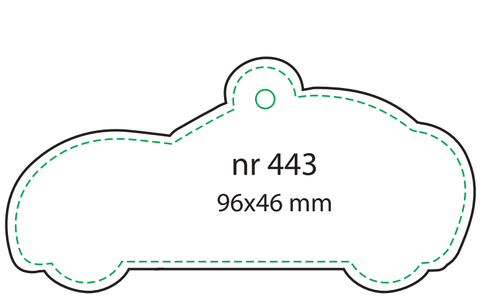
nr 443
96x46 mm

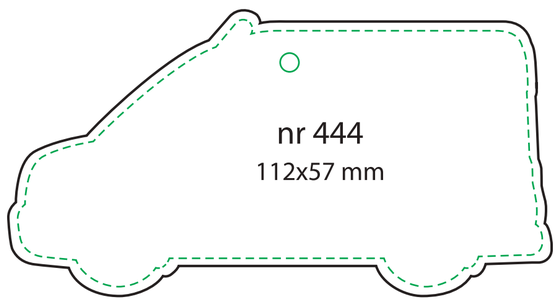
nr 444
112x57 mm

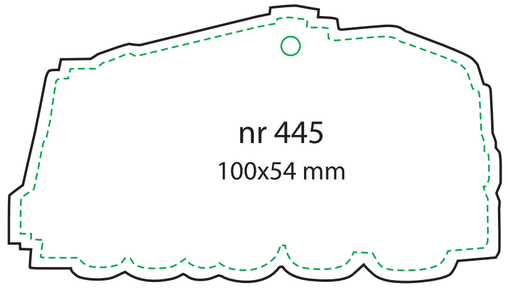
nr 445
100x54 mm

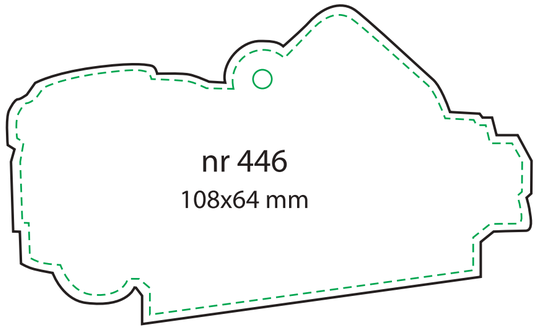
nr 446
108x64 mm

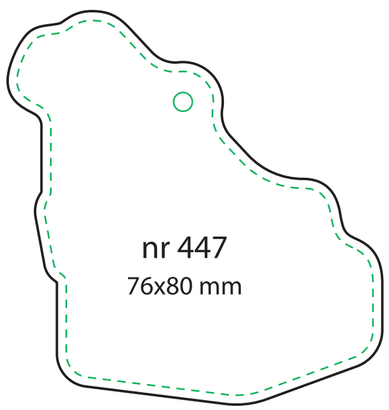
nr 447
76x80 mm

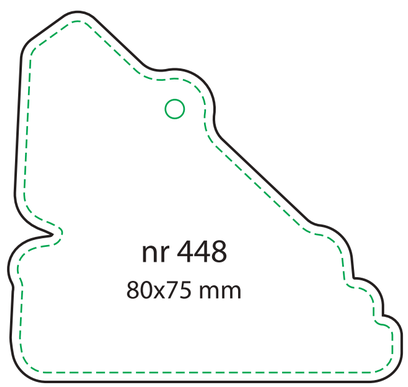
nr 448
80x75 mm

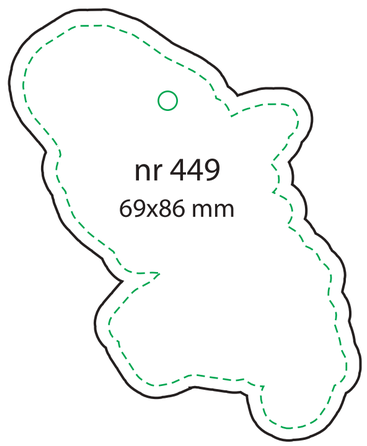
nr 449
69x86 mm

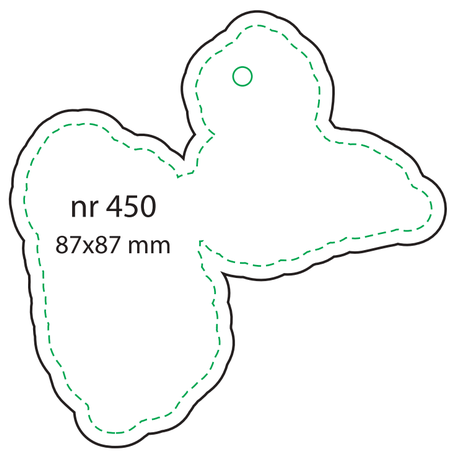
nr 450
87x87 mm

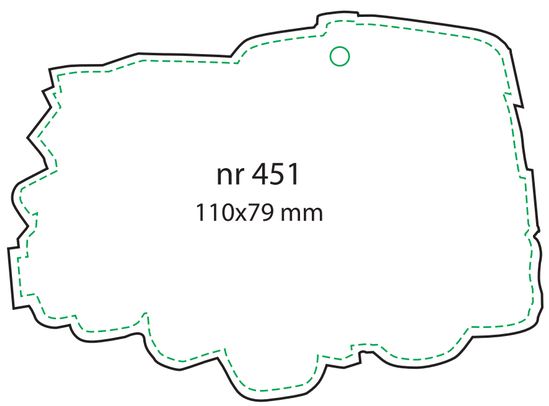
nr 451
110x79 mm

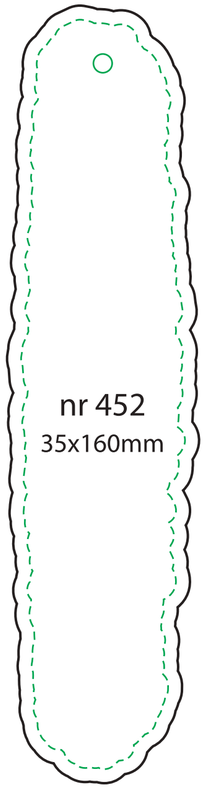
nr 452
35x160mm

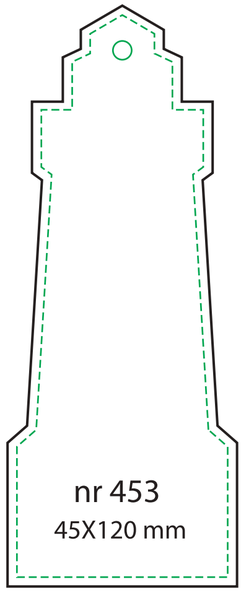
nr 453
45X120 mm

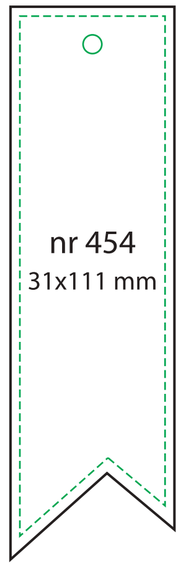
nr 454
31x111 mm

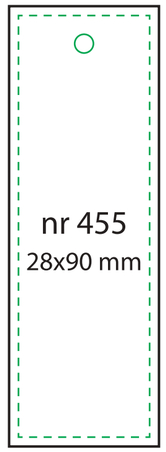
nr 455
28x90 mm


nr 456
75x75 mm

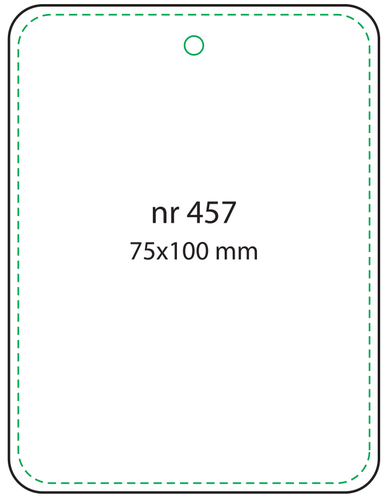
nr 457
75x100 mm

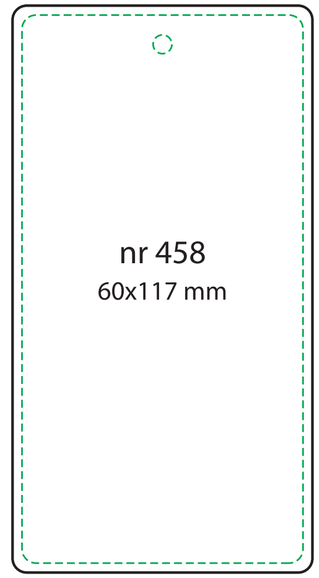
nr 458
60x117 mm

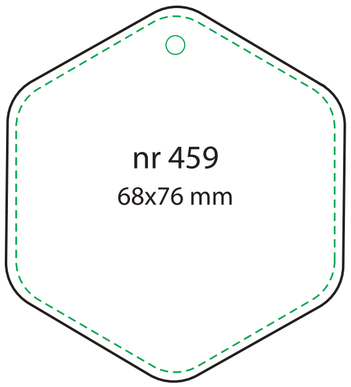
nr 459
68x76 mm

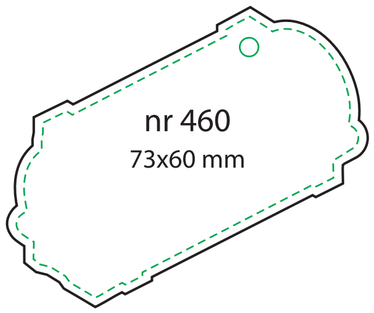
nr 460
73x60 mm

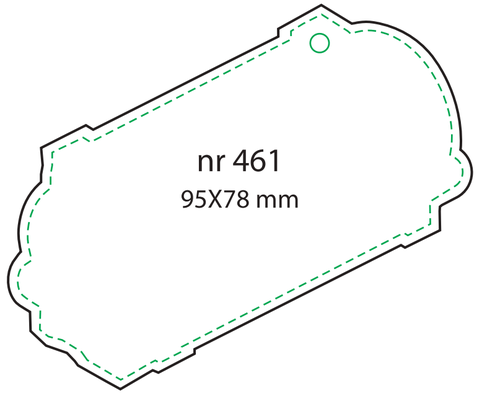
nr 461
95X78 mm

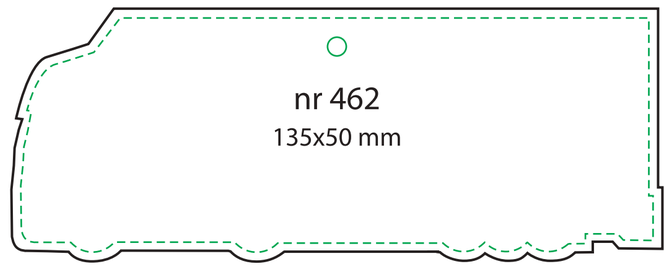
nr 462
135x50 mm

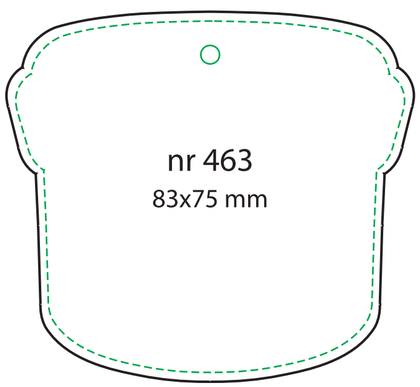
nr 463
83x75 mm

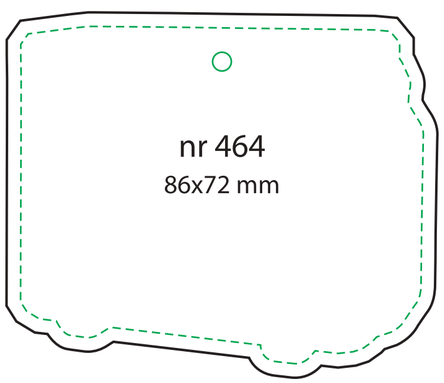
nr 464
86x72 mm

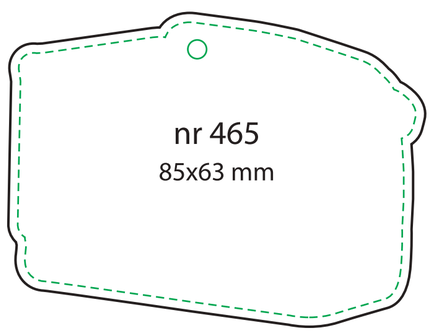
nr 465
85x63 mm

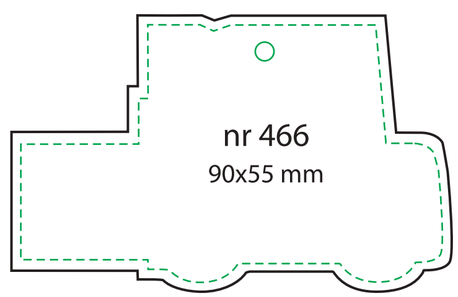
nr 466
90x55 mm

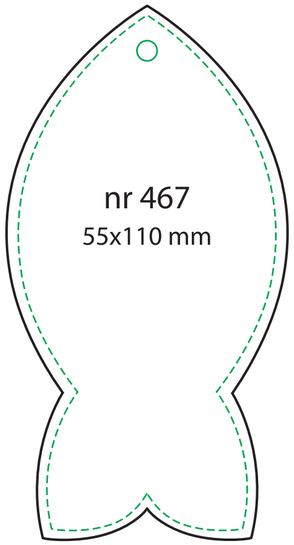

nr 467
55x110 mm

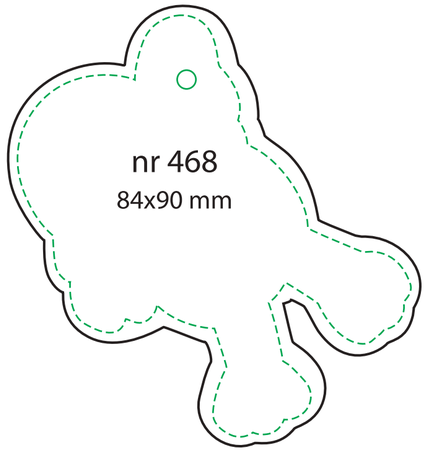

nr 468
84x90 mm

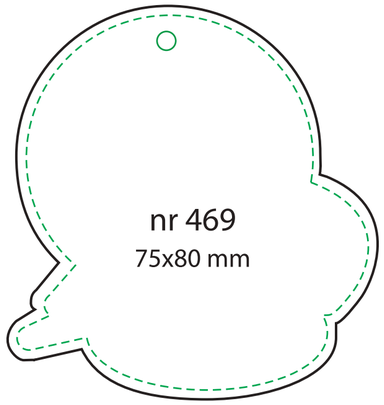

nr 469
75x80 mm

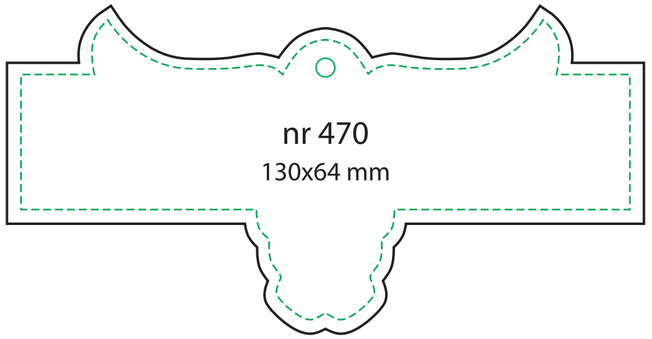

nr 470
130x64 mm

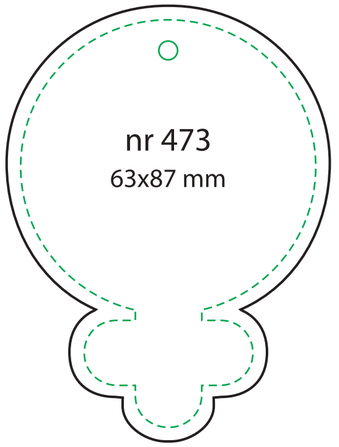

nr 473
63x87 mm

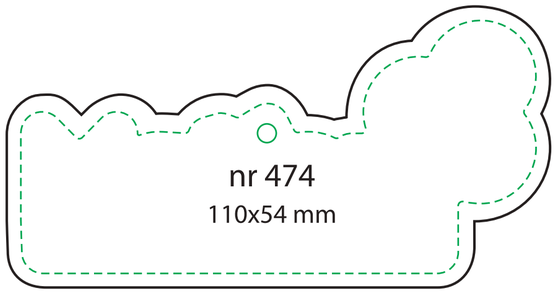

nr 474
110x54 mm

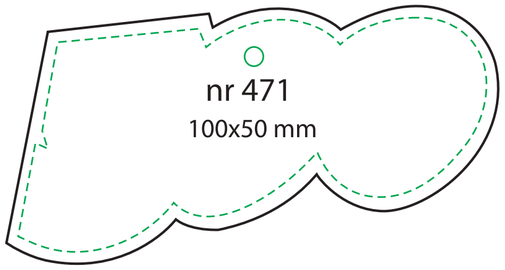

nr 471
100x50 mm

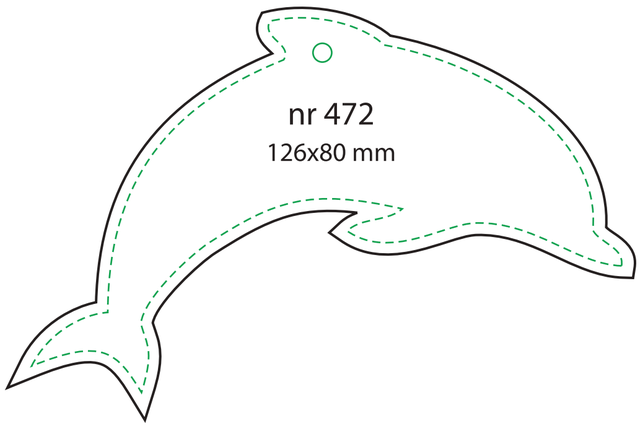

nr 472
126x80 mm

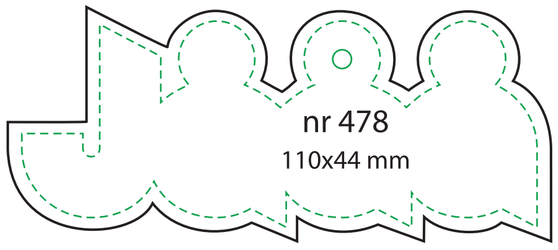

nr 478
110x44 mm

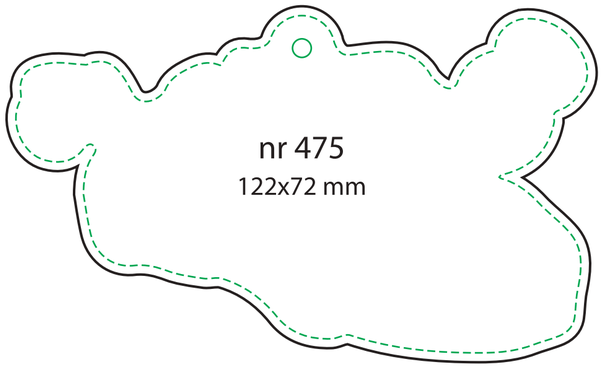

nr 475
122x72 mm

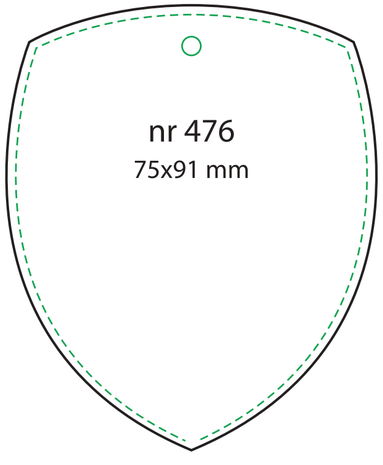

nr 476
75x91 mm

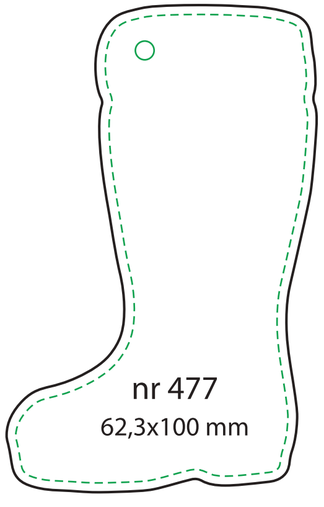

nr 477
62,3x100 mm

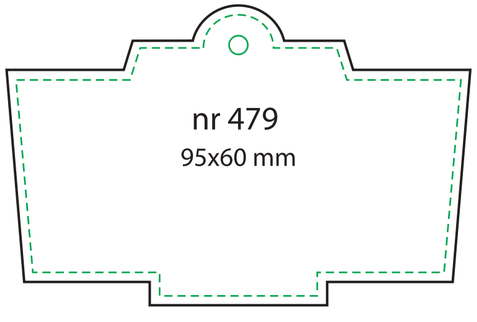

nr 479
95x60 mm

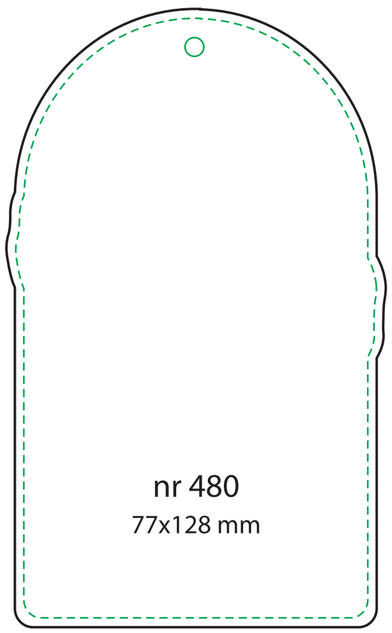

nr 480
77x128 mm

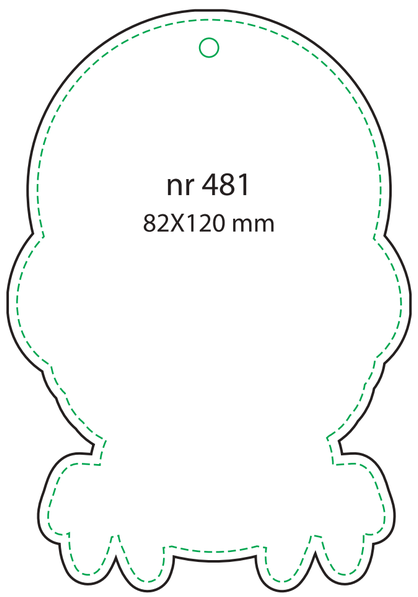

nr 481
82X120 mm

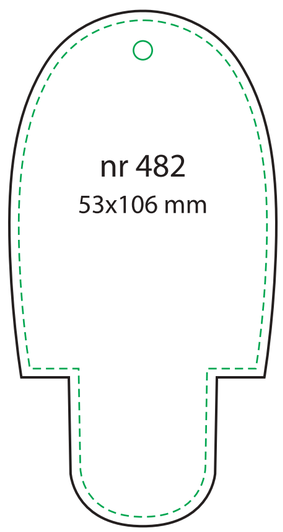

nr 482
53x106 mm

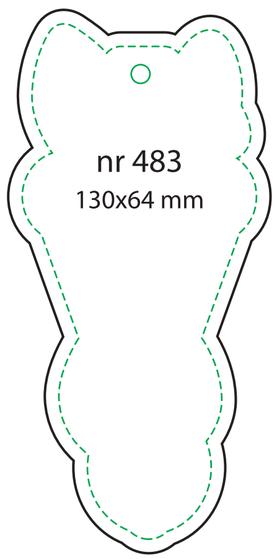

nr 483
130x64 mm

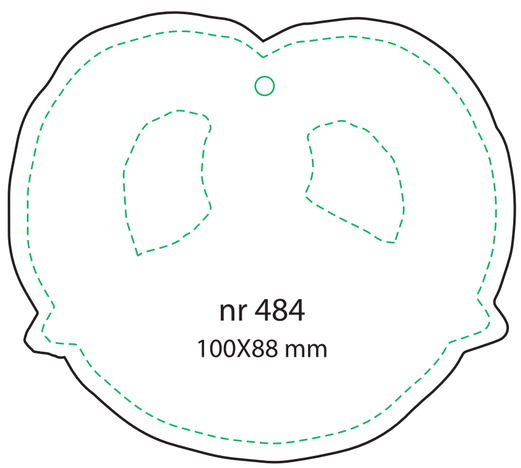

nr 484
100X88 mm



nr 485
Fi 120 mm

Wymagana dopłata
za duży rozmiar



nr 486
fi 90 mm



nr 487
88x85 mm

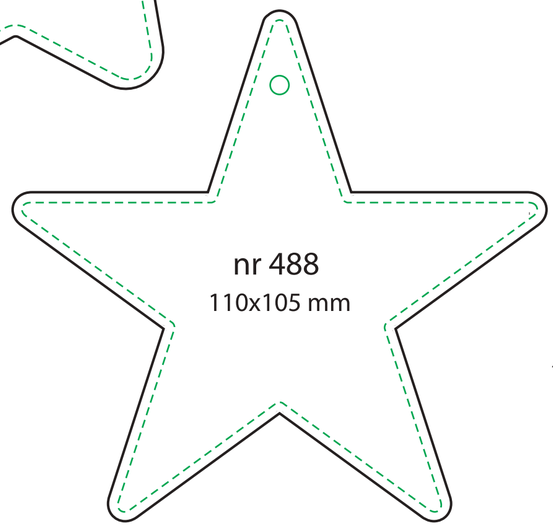

nr 488
110x105 mm



nr 489
110x58 mm

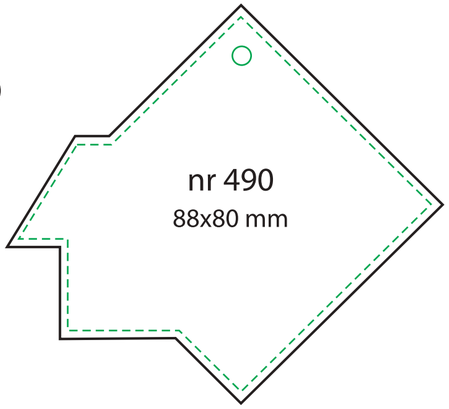

nr 490
88x80 mm

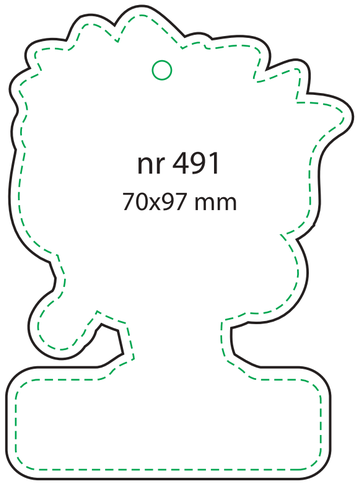

nr 491
70x97 mm

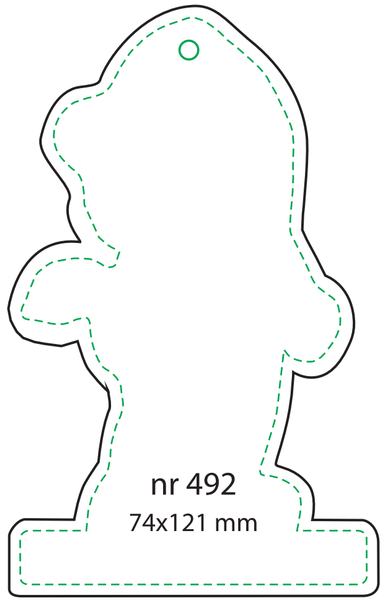

nr 492
74x121 mm

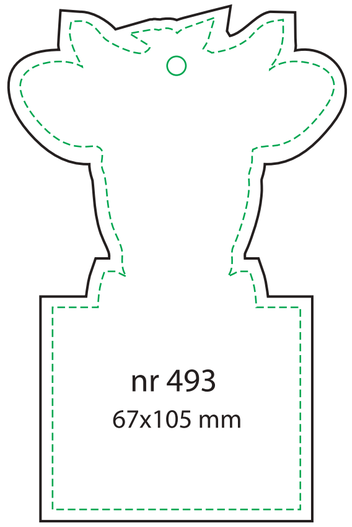

nr 493
67x105 mm

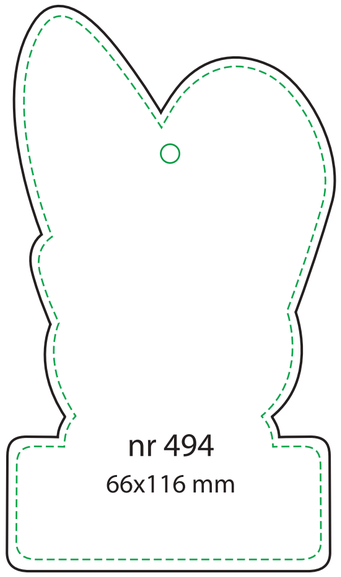

nr 494
66x116 mm

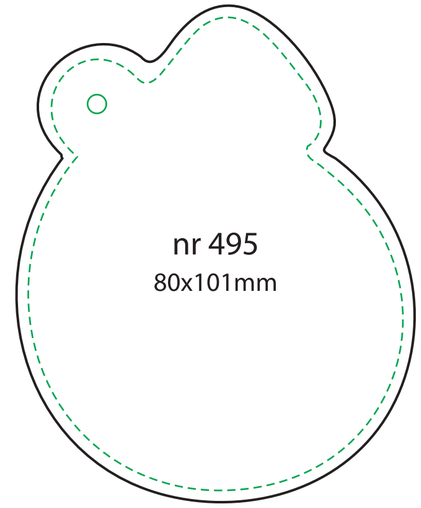

nr 495
80x101mm

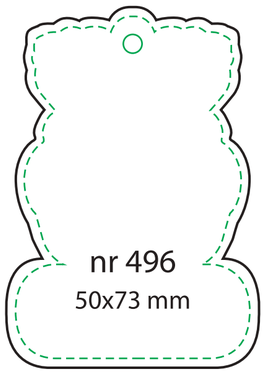

nr 496
50x73 mm

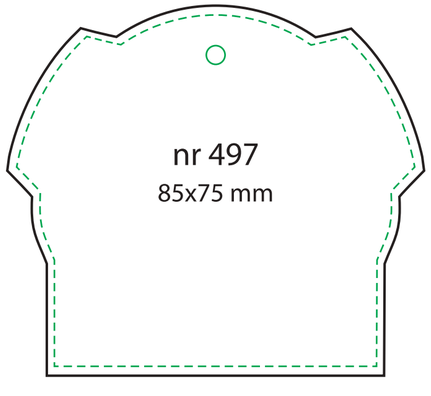

nr 497
85x75 mm

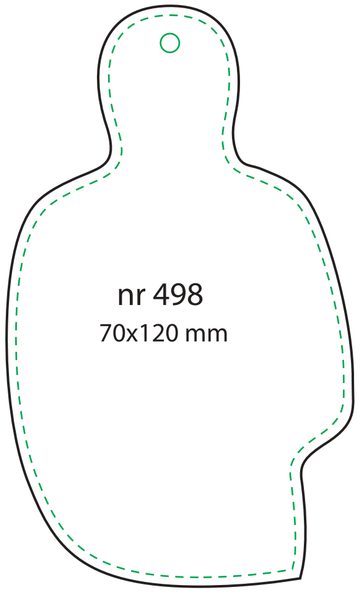

nr 498
70x120 mm

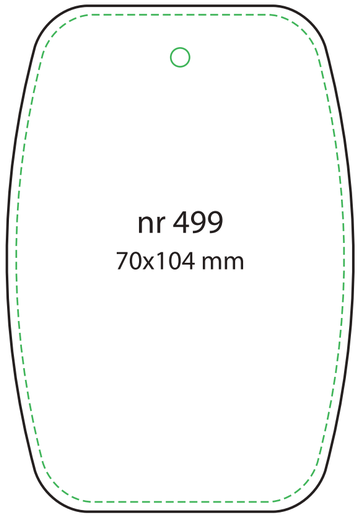

nr 499
70x104 mm

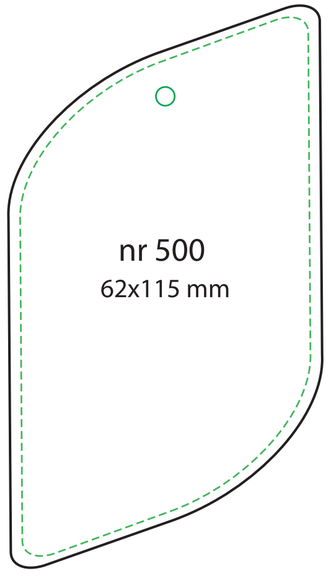

nr 500
62x115 mm

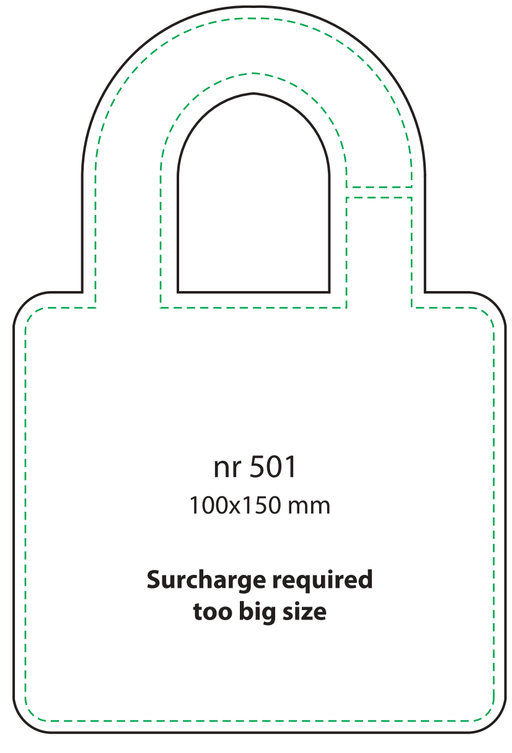

nr 501
100x150 mm

Surcharge required
too big size

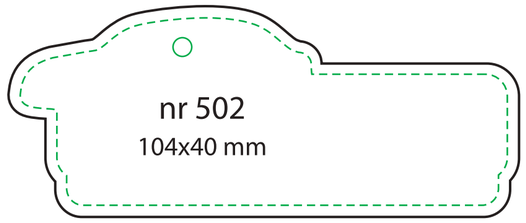
nr 502
104x40 mm

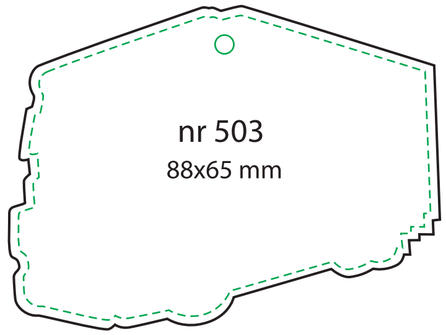
nr 503
88x65 mm

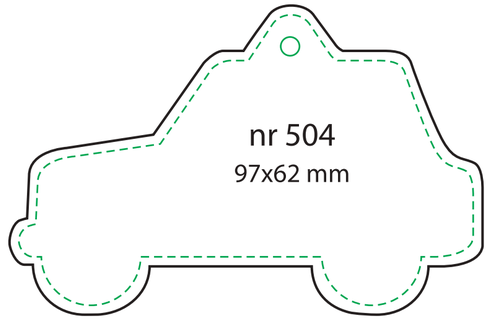
nr 504
97x62 mm

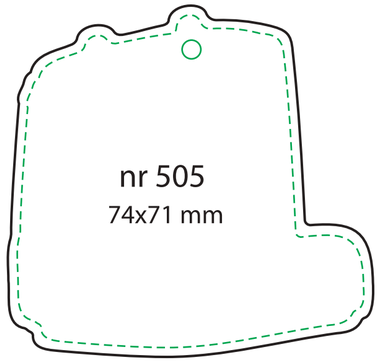
nr 505
74x71 mm

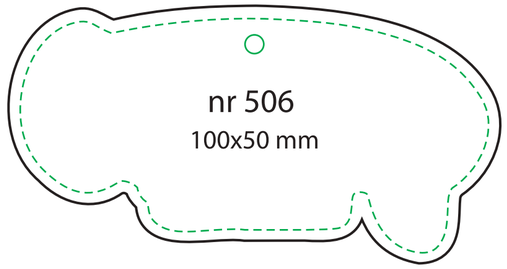
nr 506
100x50 mm

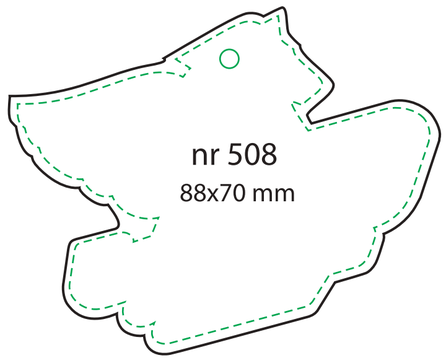
nr 508
88x70 mm

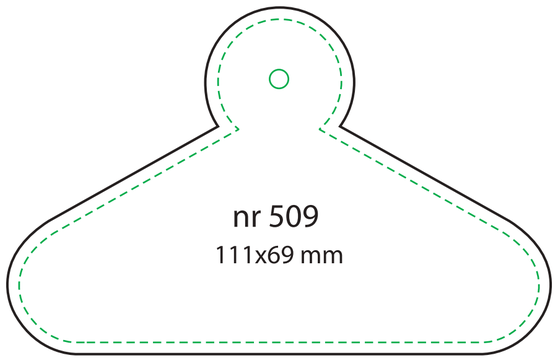
nr 509
111x69 mm

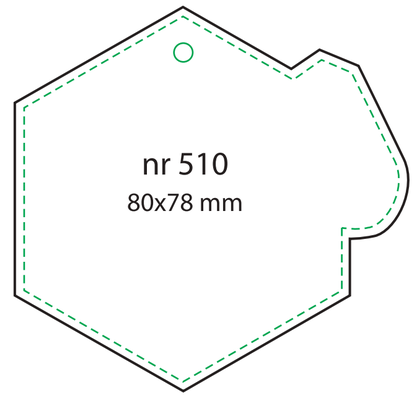
nr 510
80x78 mm

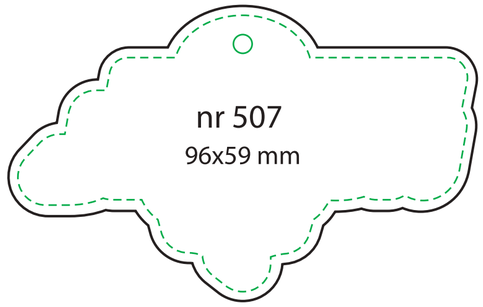
nr 507
96x59 mm

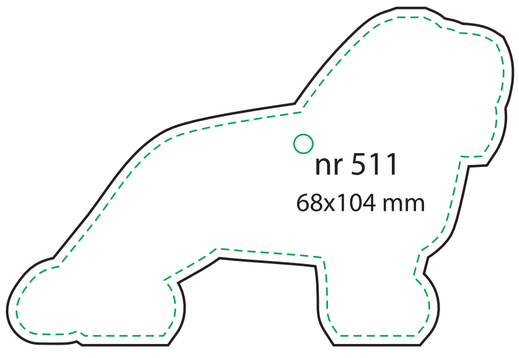
nr 511
68x104 mm

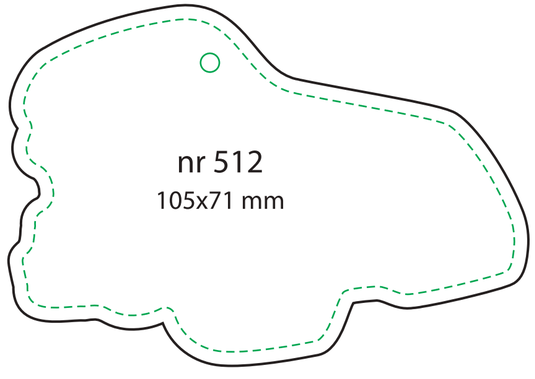
nr 512
105x71 mm


nr 513
86x68 mm

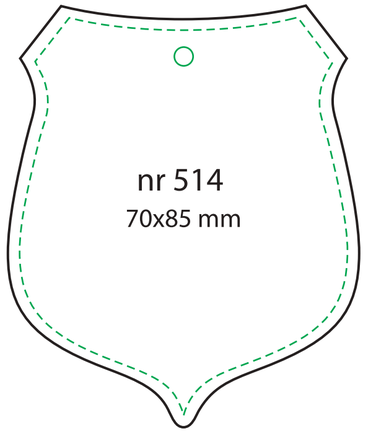
nr 514
70x85 mm

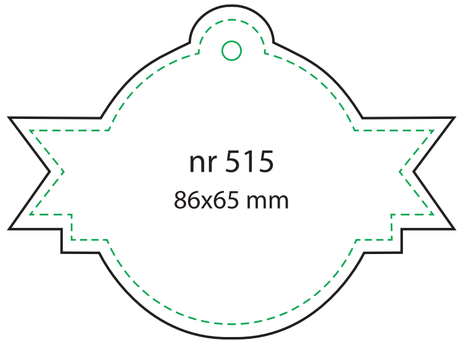

nr 515
86x65 mm

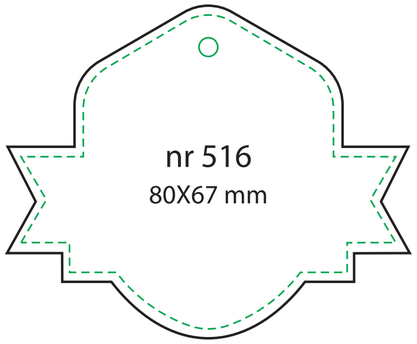

nr 516
80X67 mm

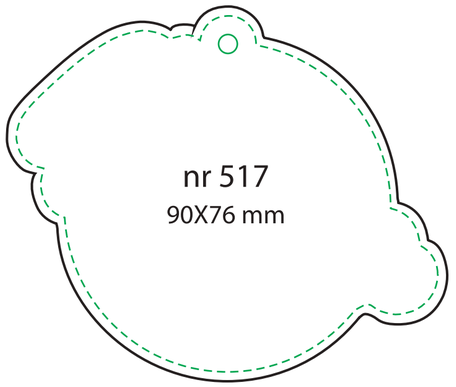

nr 517
90X76 mm

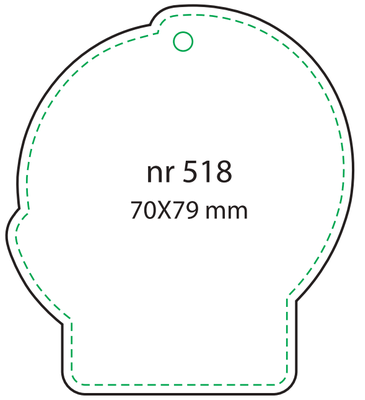

nr 518
70X79 mm

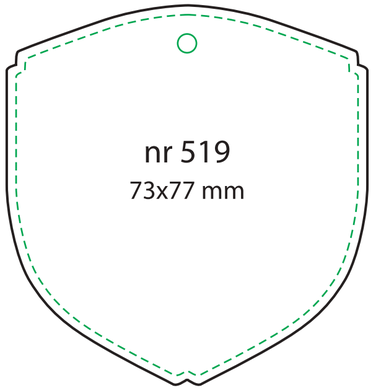

nr 519
73x77 mm

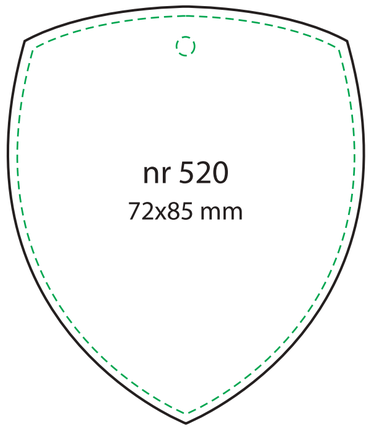

nr 520
72x85 mm

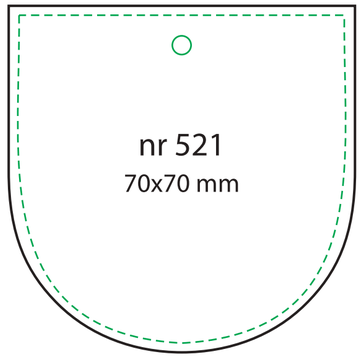

nr 521
70x70 mm

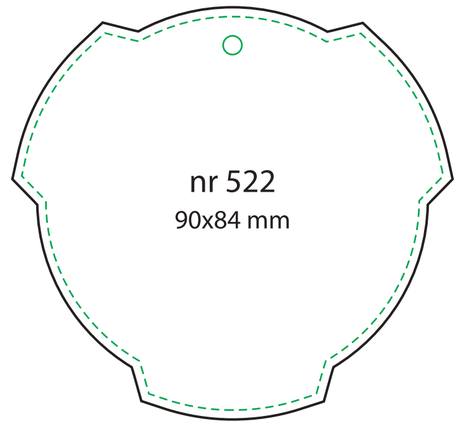

nr 522
90x84 mm

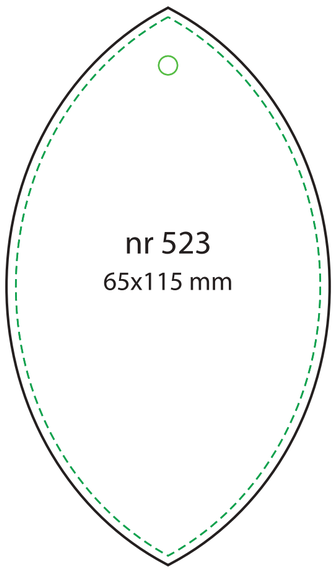

nr 523
65x115 mm

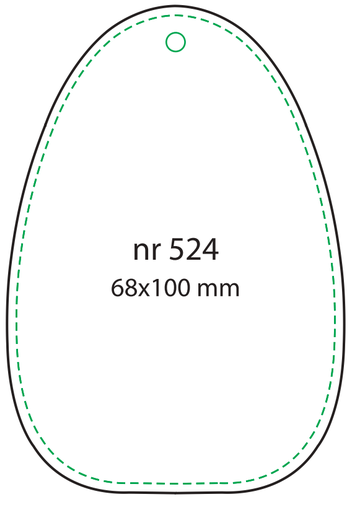

nr 524
68x100 mm

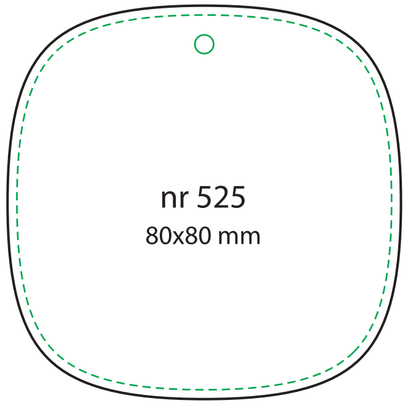

nr 525
80x80 mm

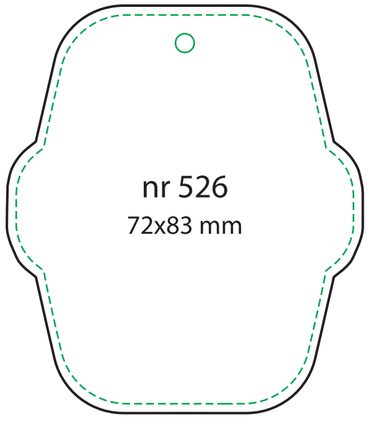

nr 526
72x83 mm

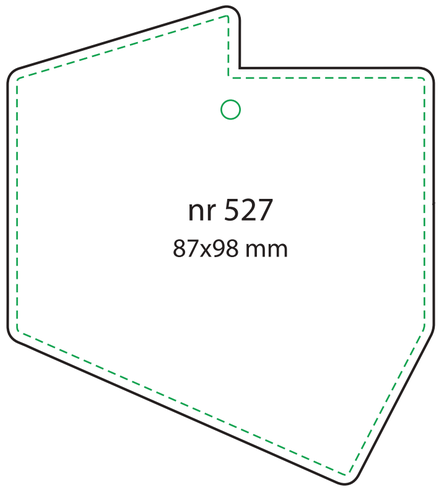
nr 527
87x98 mm

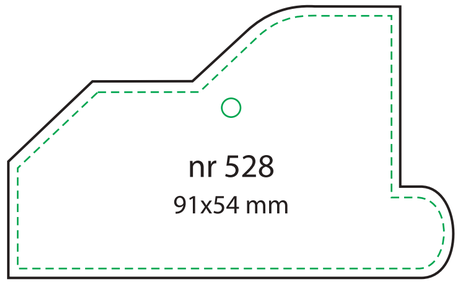
nr 528
91x54 mm

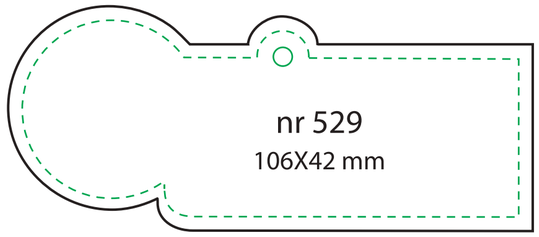
nr 529
106X42 mm

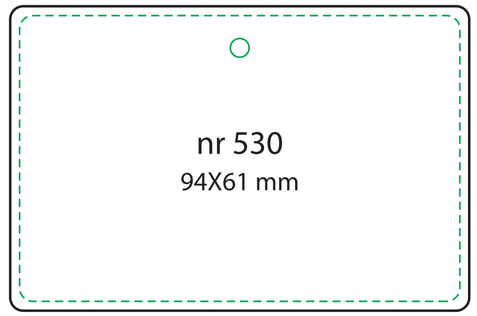
nr 530
94X61 mm

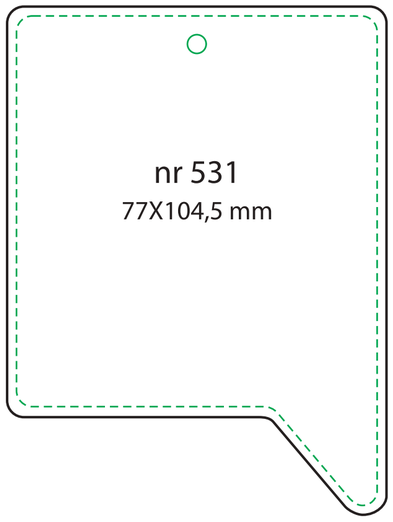
nr 531
77X104,5 mm

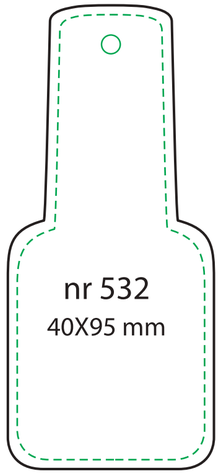
nr 532
40X95 mm

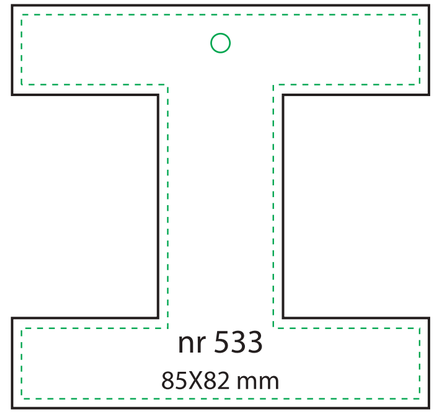
nr 533
85X82 mm

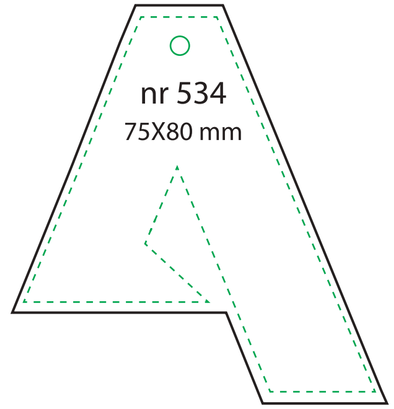
nr 534
75X80 mm

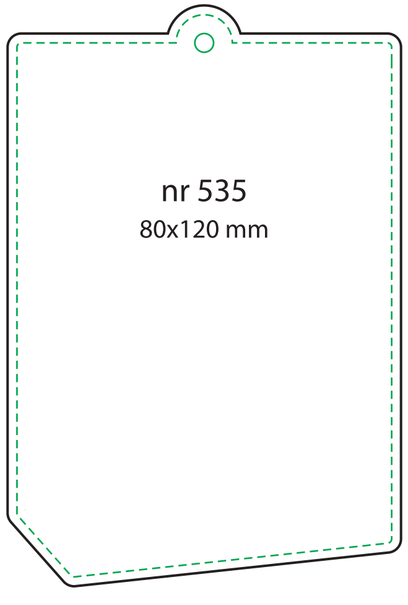
nr 535
80x120 mm

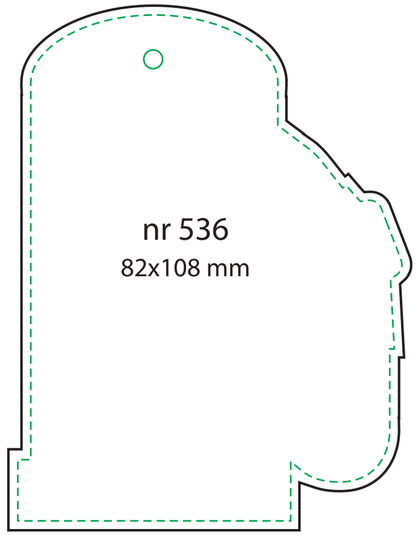
nr 536
82x108 mm

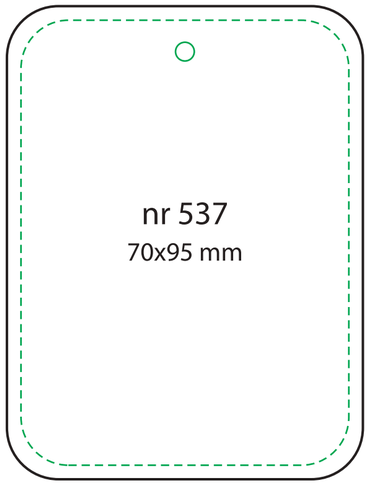
nr 537
70x95 mm

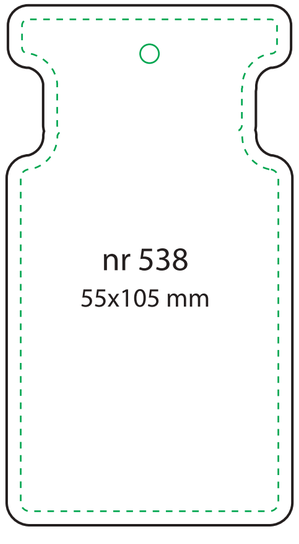
nr 538
55x105 mm

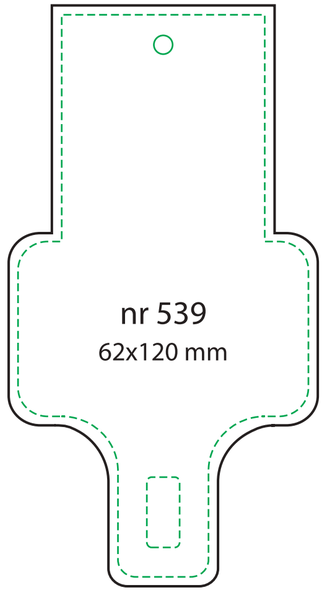
nr 539
62x120 mm

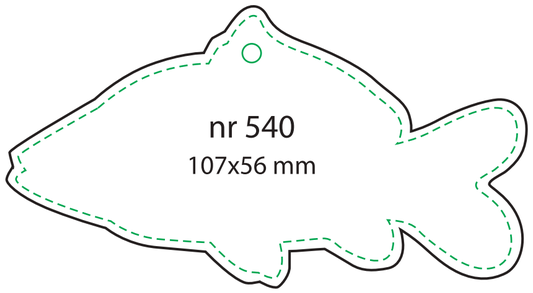

nr 540
107x56 mm

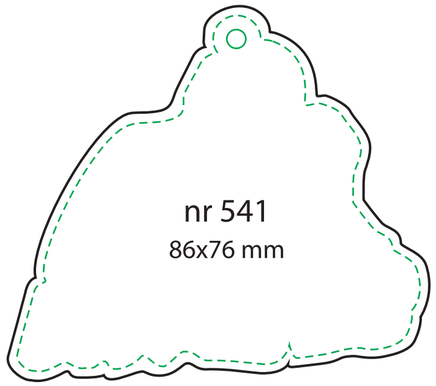

nr 541
86x76 mm

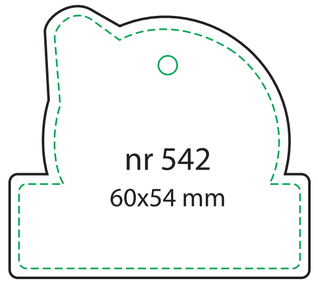

nr 542
60x54 mm

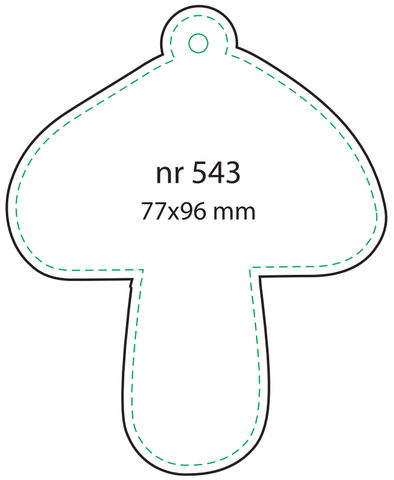

nr 543
77x96 mm

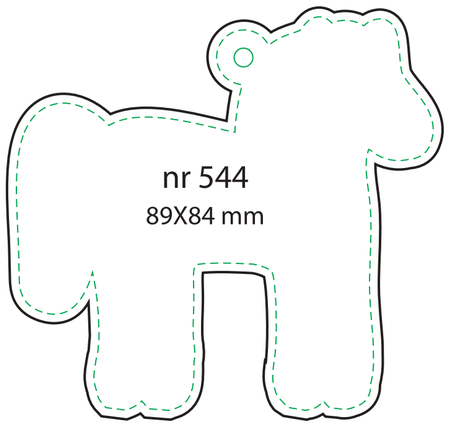

nr 544
89X84 mm



nr 545
75X73 mm

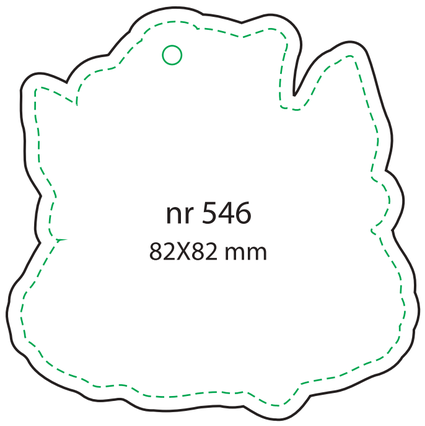

nr 546
82X82 mm

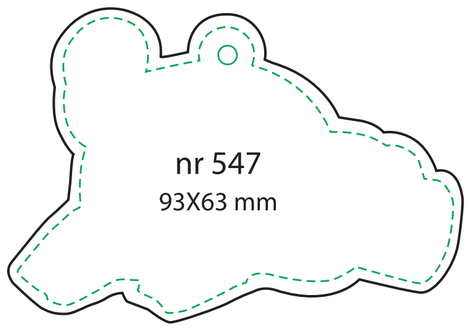

nr 547
93X63 mm

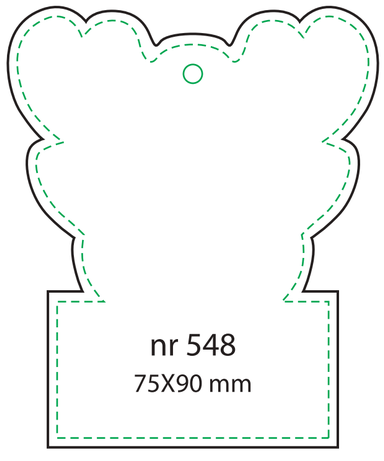

nr 548
75X90 mm

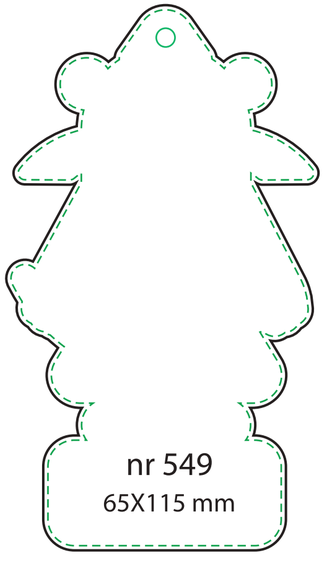

nr 549
65X115 mm

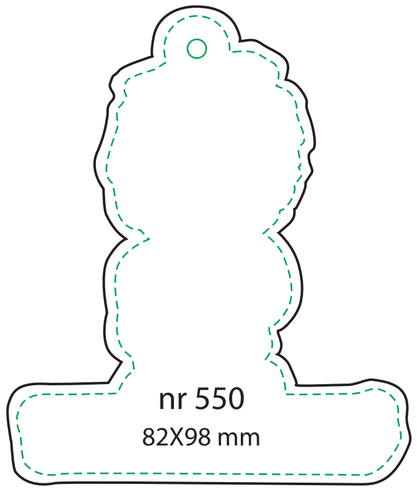

nr 550
82X98 mm

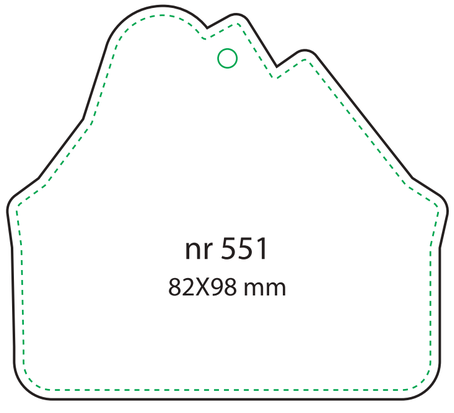

nr 551
82X98 mm

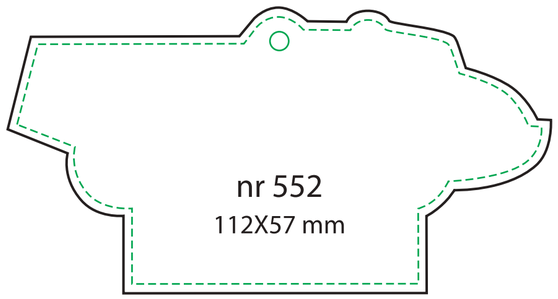

nr 552
112X57 mm

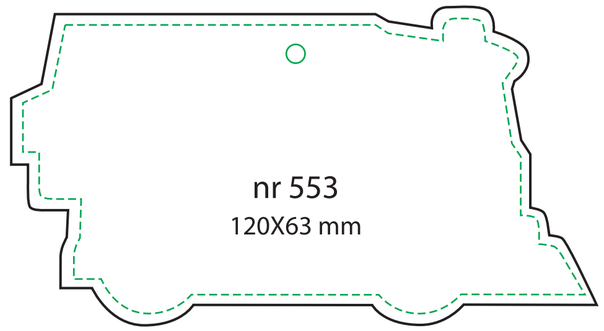

nr 553
120X63 mm

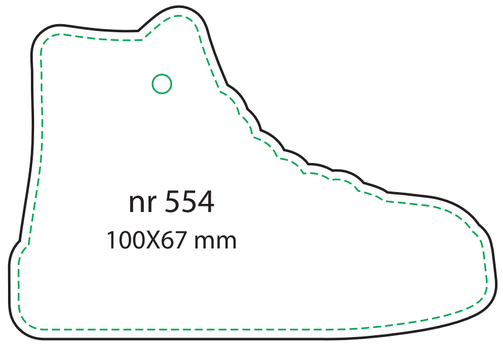

nr 554
100X67 mm

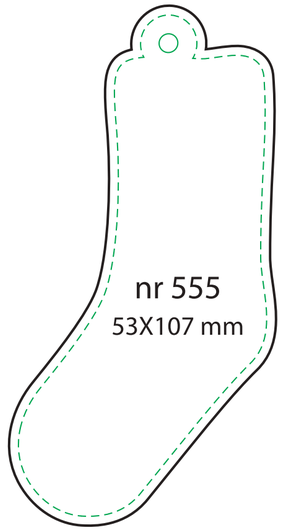

nr 555
53X107 mm

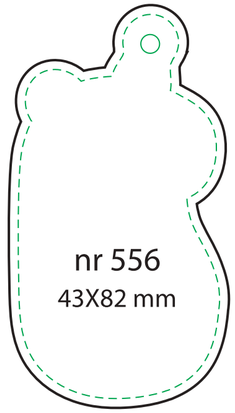

nr 556
43X82 mm

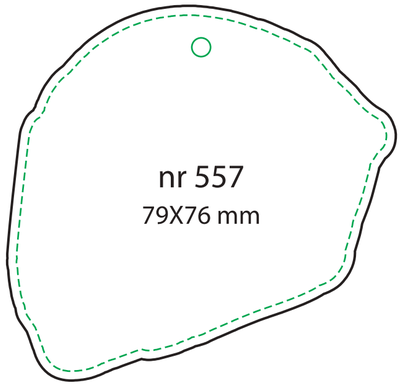

nr 557
79X76 mm

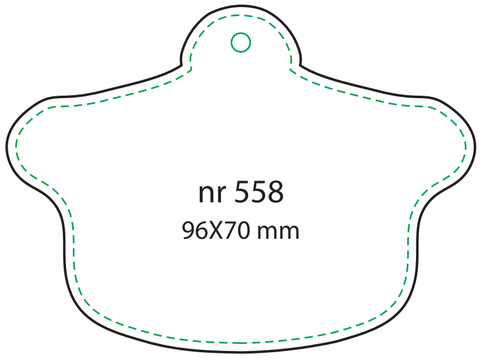

nr 558
96X70 mm

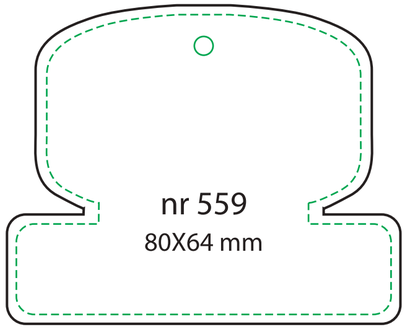

nr 559
80X64 mm

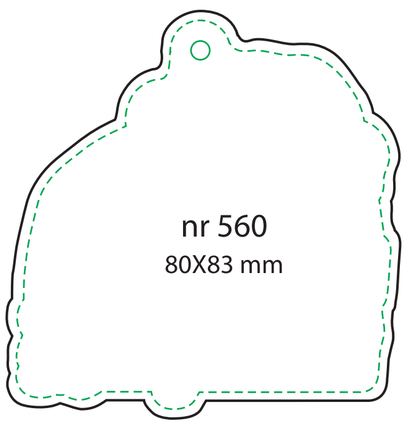

nr 560
80X83 mm

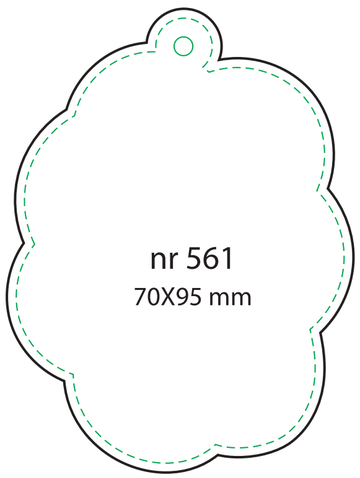

nr 561
70X95 mm

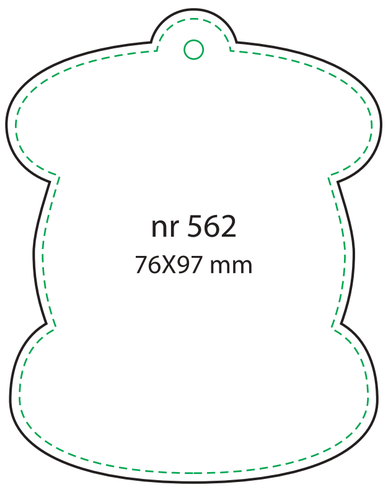

nr 562
76X97 mm

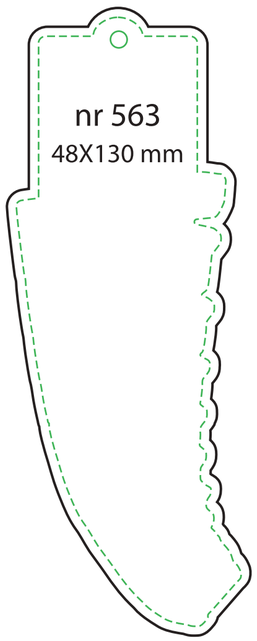

nr 563
48X130 mm

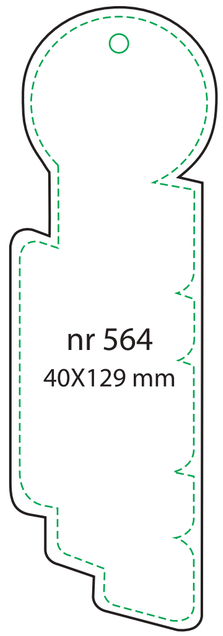

nr 564
40X129 mm

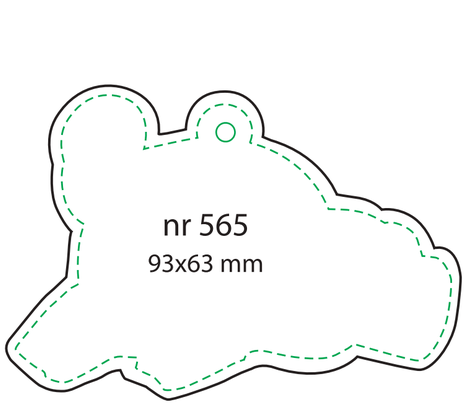

nr 565
93x63 mm

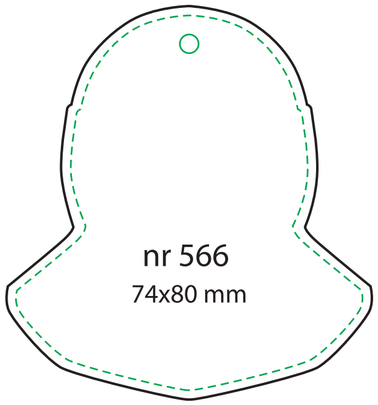

nr 566
74x80 mm

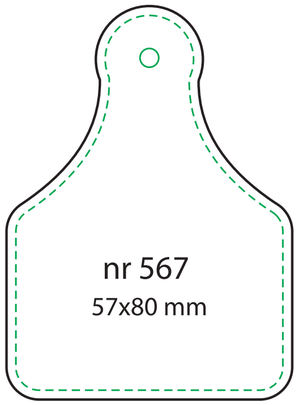

nr 567
57x80 mm

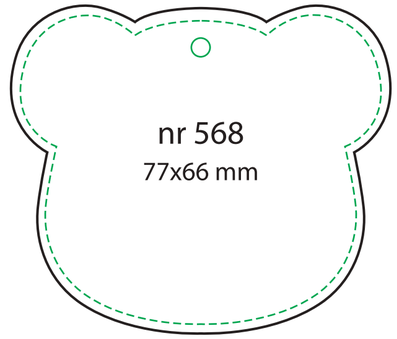

nr 568
77x66 mm



nr 569
75x76 mm

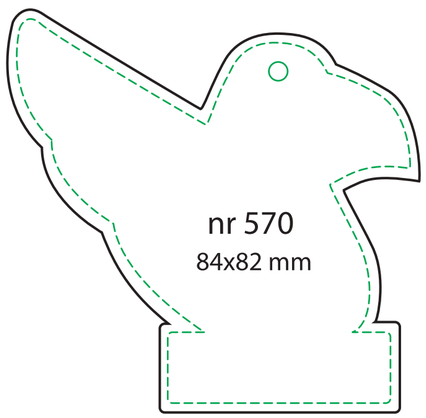

nr 570
84x82 mm

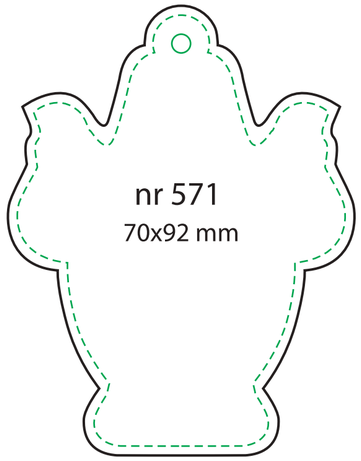

nr 571
70x92 mm

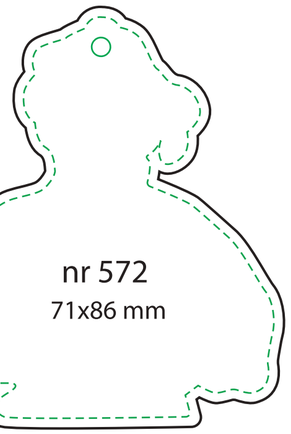

nr 572
71x86 mm

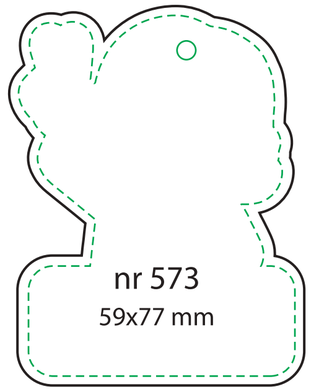

nr 573
59x77 mm

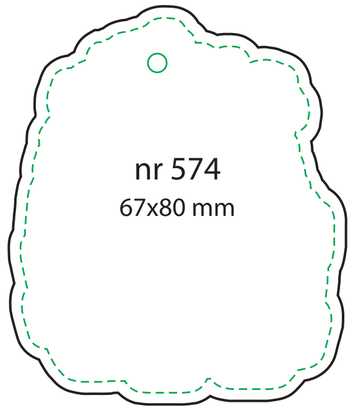

nr 574
67x80 mm

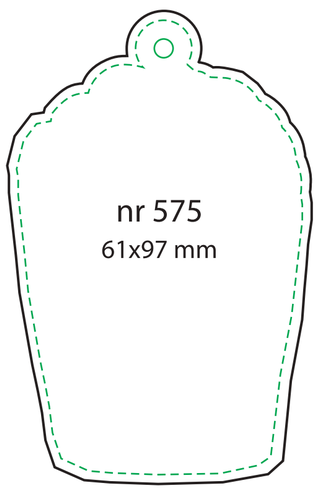

nr 575
61x97 mm

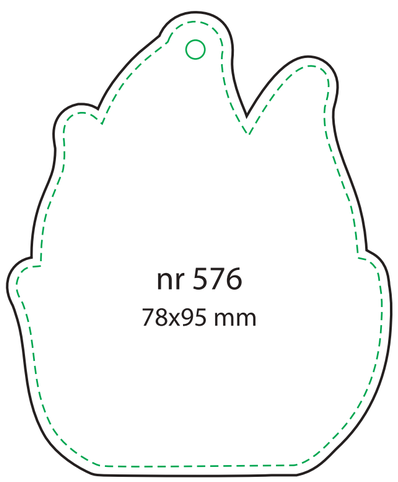

nr 576
78x95 mm

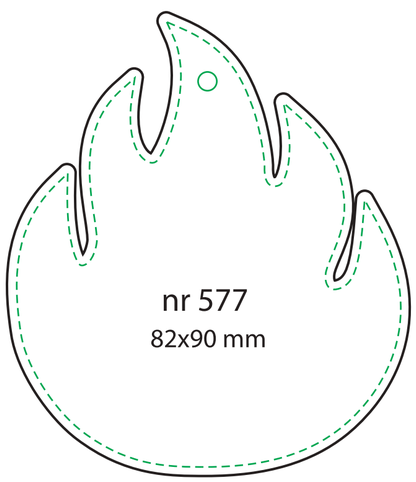

nr 577
82x90 mm

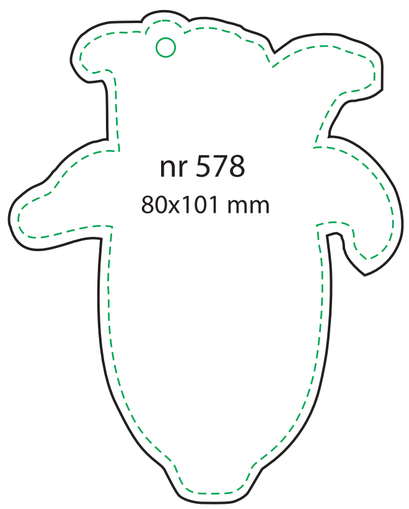

nr 578
80x101 mm

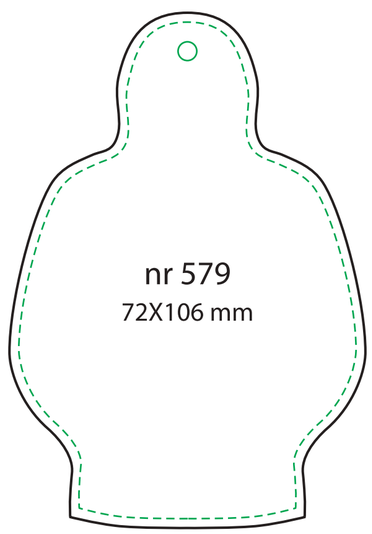

nr 579
72X106 mm

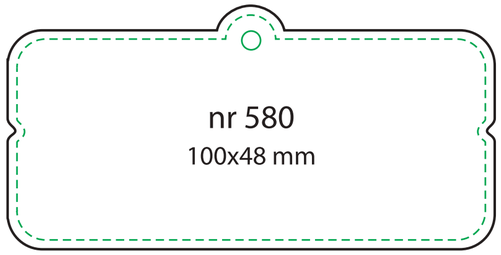
nr 580
100x48 mm

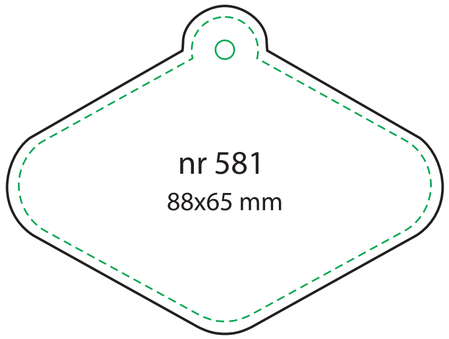
nr 581
88x65 mm

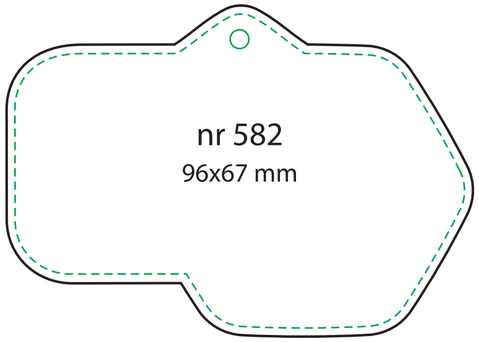
nr 582
96x67 mm

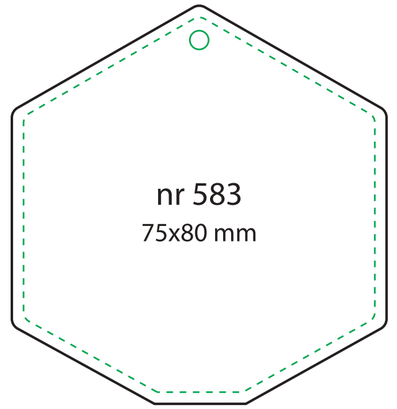
nr 583
75x80 mm

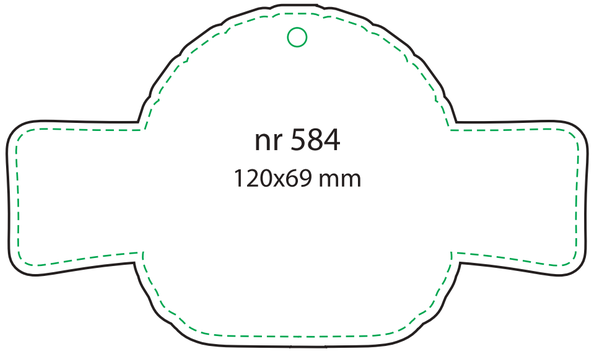
nr 584
120x69 mm


nr 585
80x80 mm

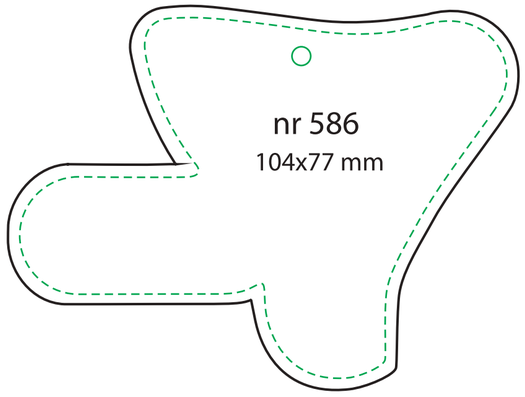
nr 586
104x77 mm

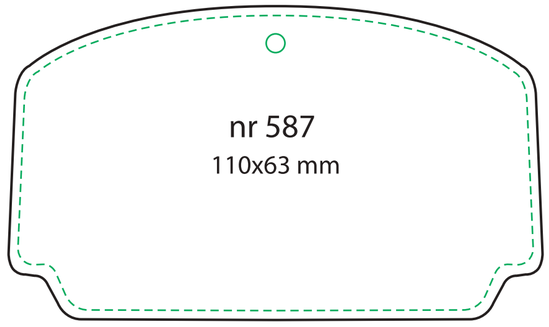
nr 587
110x63 mm


nr 588
59X107 mm

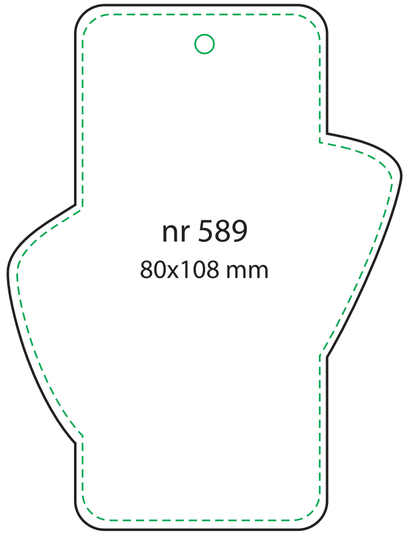
nr 589
80x108 mm

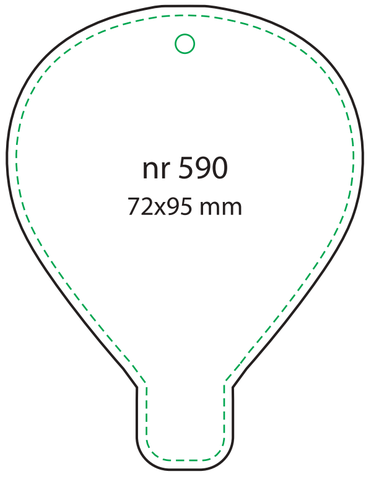
nr 590
72x95 mm

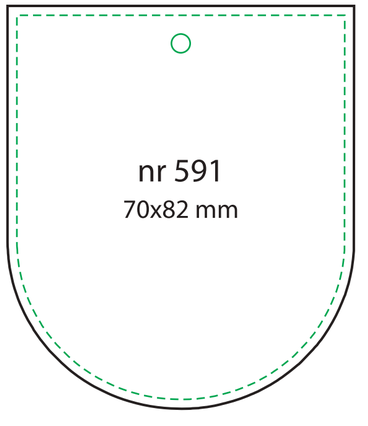
nr 591
70x82 mm

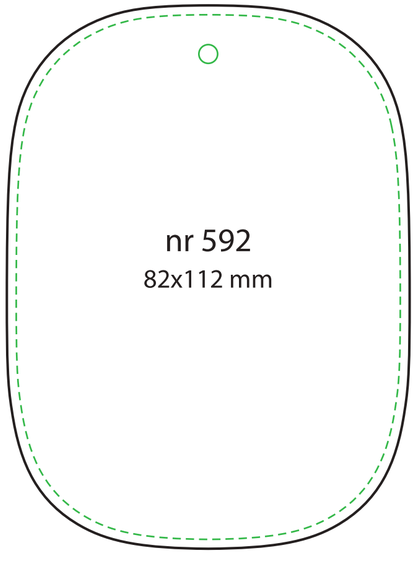
nr 592
82x112 mm

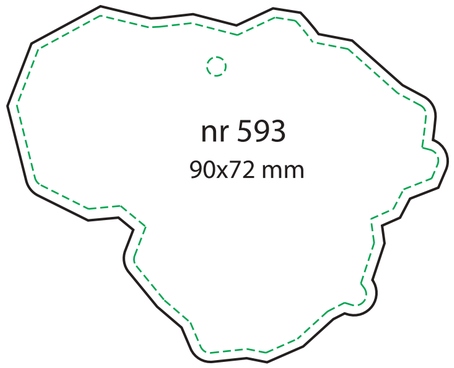

nr 593
90x72 mm

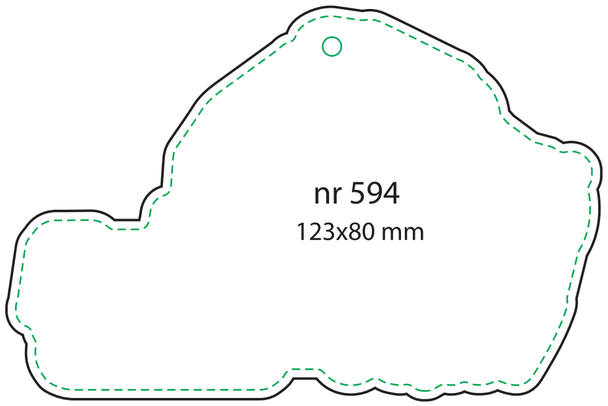

nr 594
123x80 mm

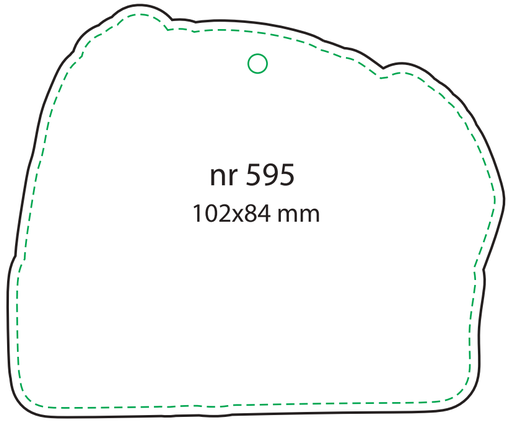

nr 595
102x84 mm

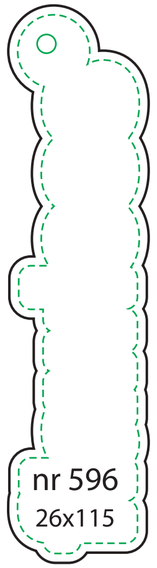

nr 596
26x115

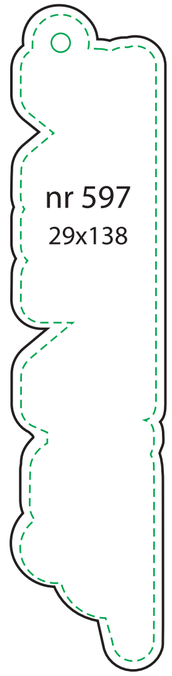

nr 597
29x138

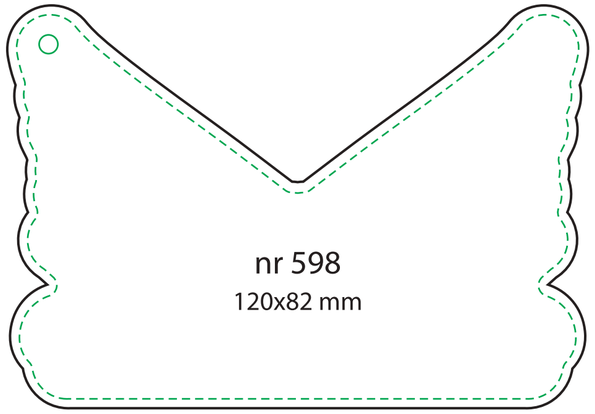

nr 598
120x82 mm

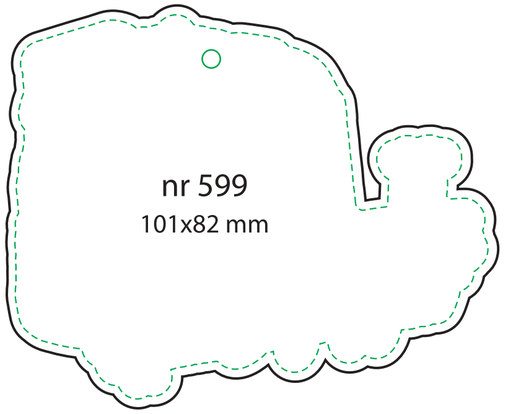

nr 599
101x82 mm

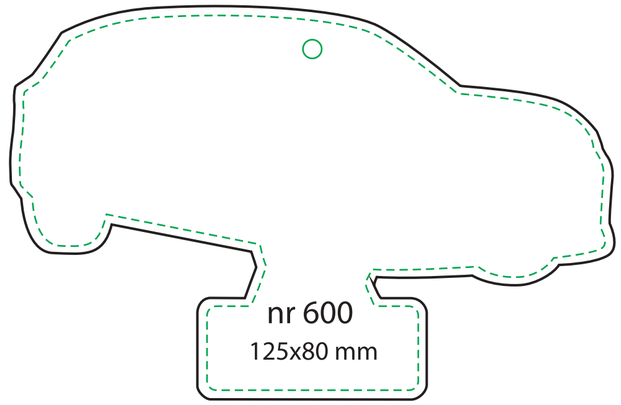

nr 600
125x80 mm

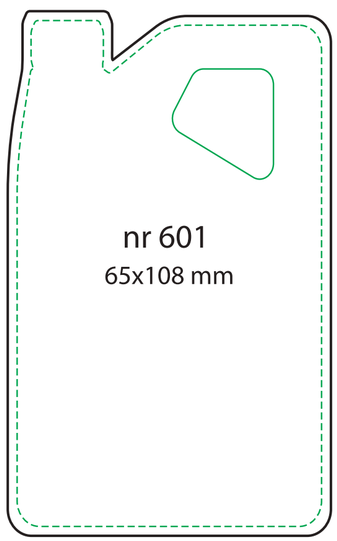

nr 601
65x108 mm

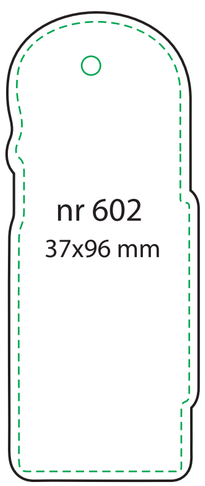

nr 602
37x96 mm

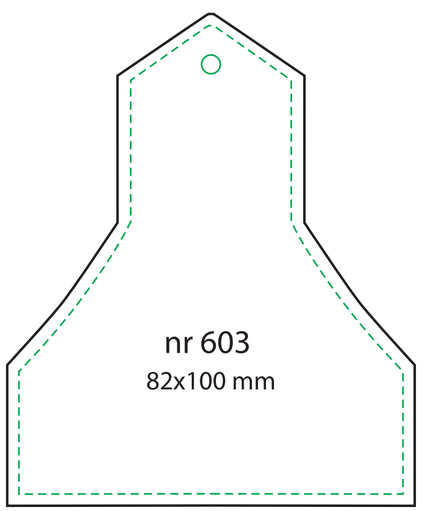

nr 603
82x100 mm



nr 604
57x98 mm

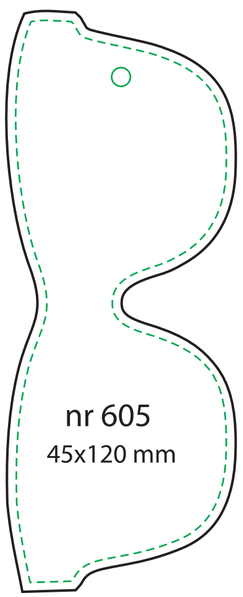

nr 605
45x120 mm

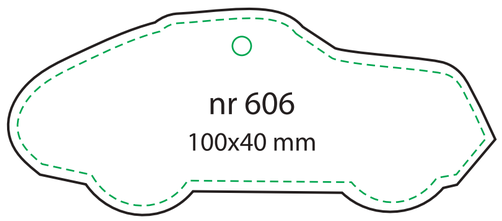

nr 606
100x40 mm

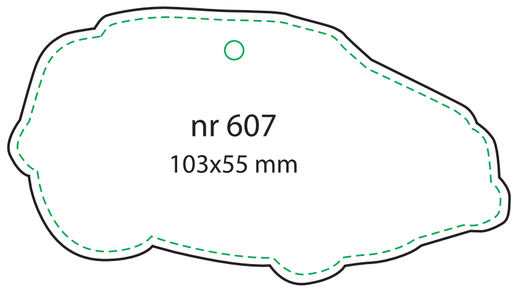

nr 607
103x55 mm

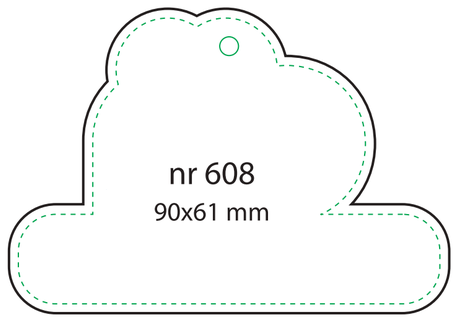

nr 608
90x61 mm

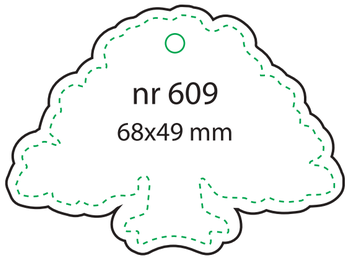

nr 609
68x49 mm

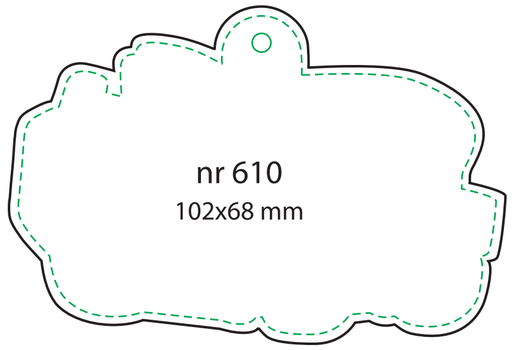

nr 610
102x68 mm

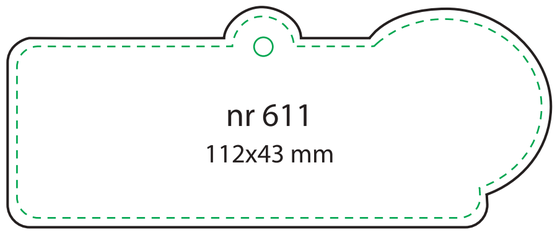

nr 611
112x43 mm

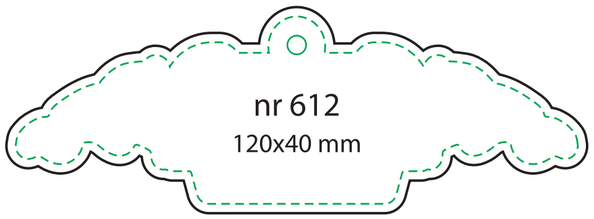

nr 612
120x40 mm

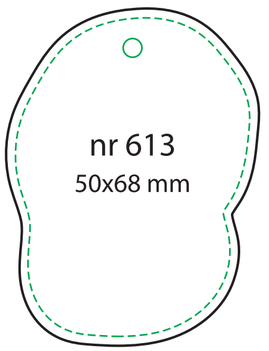

nr 613
50x68 mm

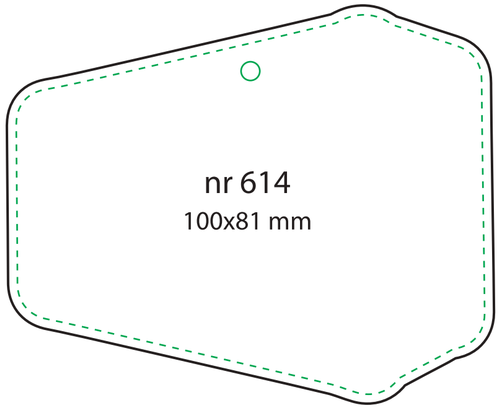

nr 614
100x81 mm

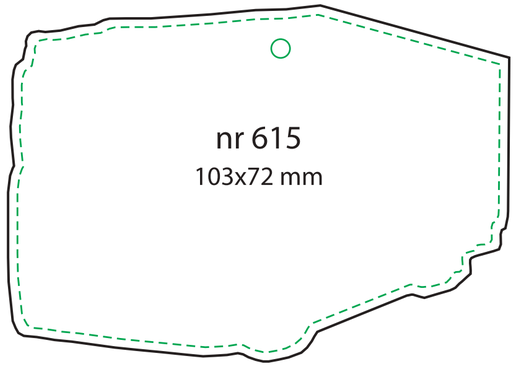

nr 615
103x72 mm

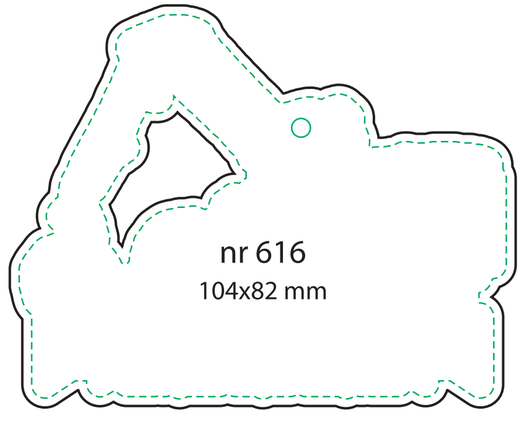

nr 616
104x82 mm

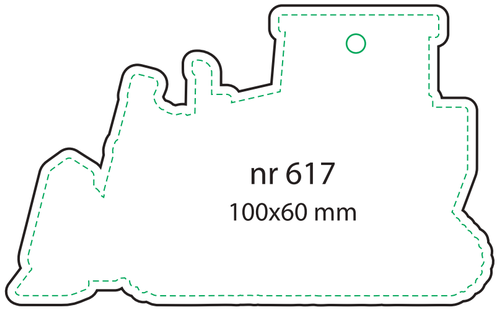

nr 617
100x60 mm

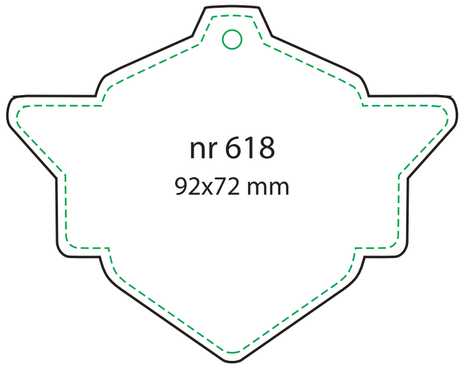
nr 618
92x72 mm


nr 619
80x72 mm

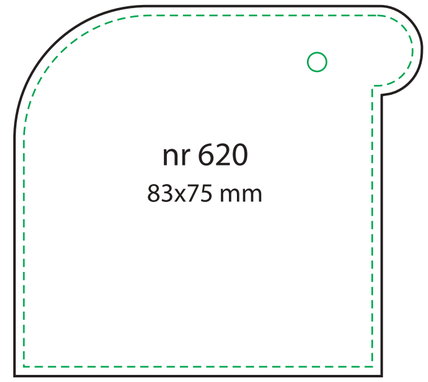
nr 620
83x75 mm


nr 621
86X82 mm

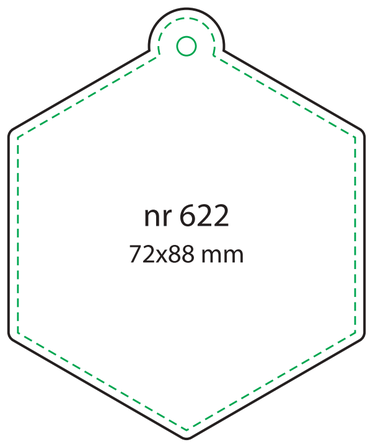
nr 622
72x88 mm

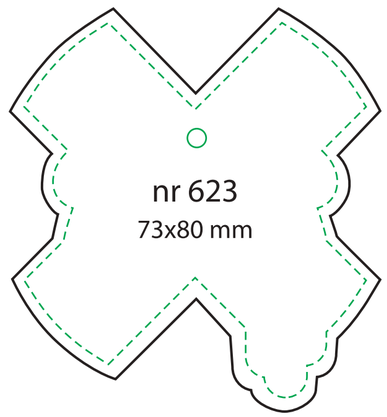
nr 623
73x80 mm

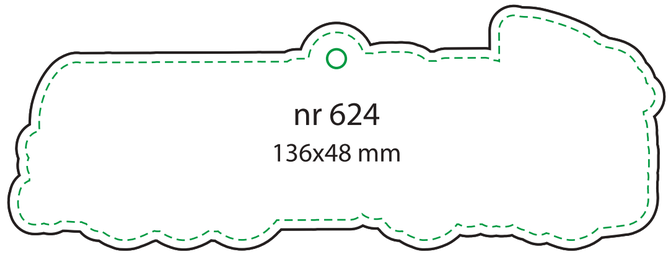
nr 624
136x48 mm

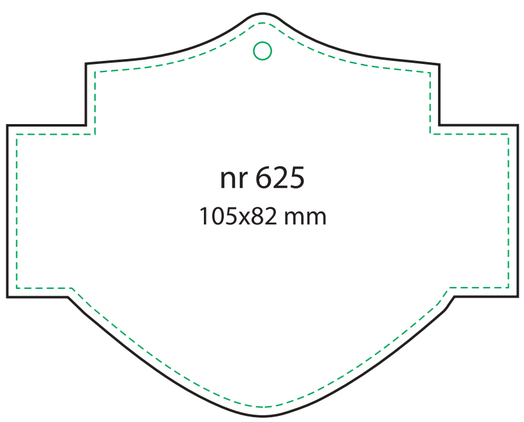
nr 625
105x82 mm

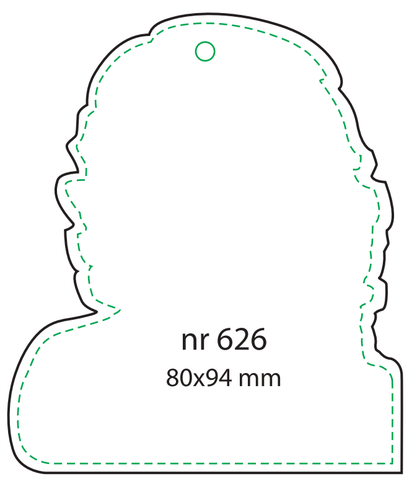
nr 626
80x94 mm

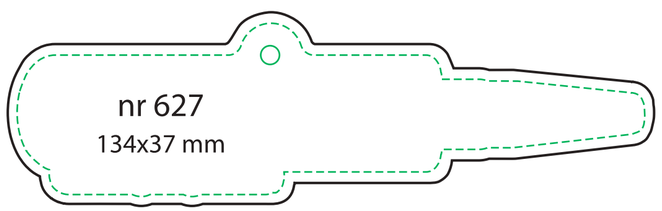
nr 627
134x37 mm


nr 628
55x105 mm

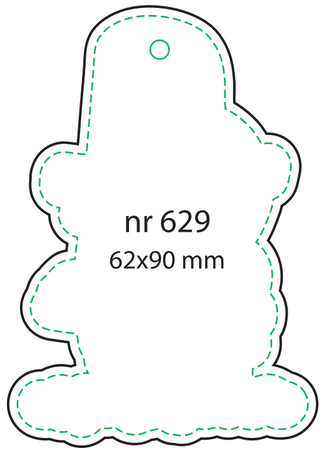
nr 629
62x90 mm

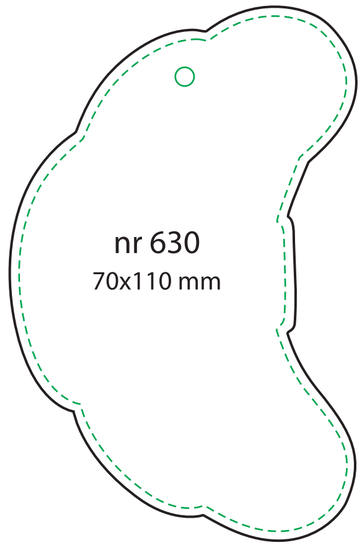
nr 630
70x110 mm

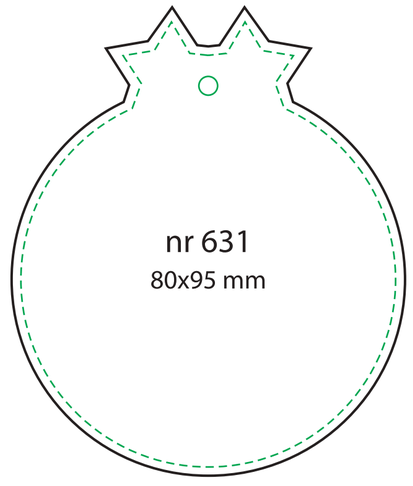
nr 631
80x95 mm

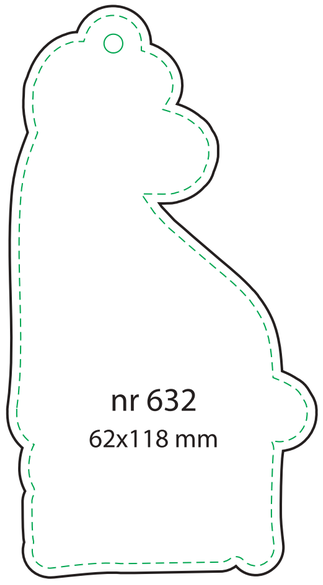
nr 632
62x118 mm

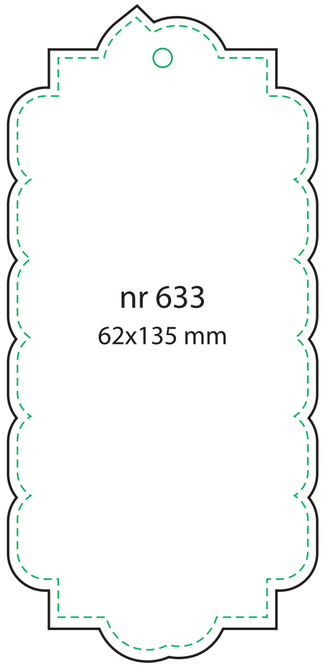
nr 633
62x135 mm

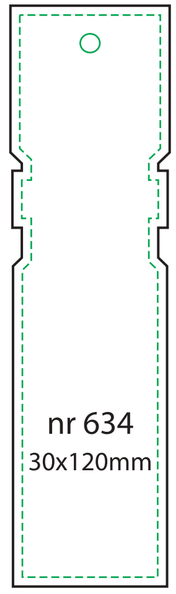
nr 634
30x120mm

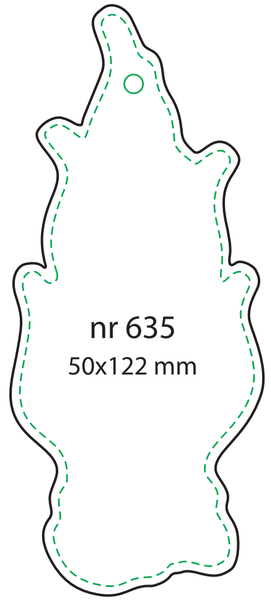
nr 635
50x122 mm

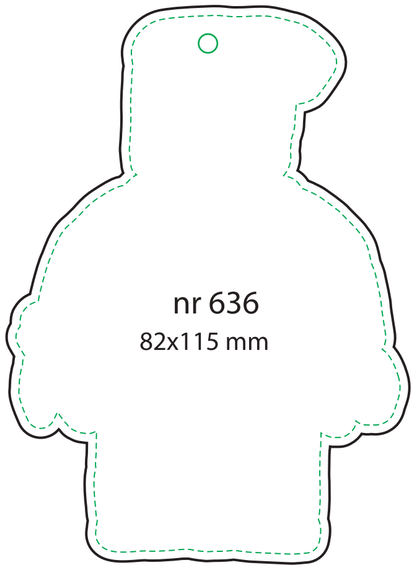
nr 636
82x115 mm

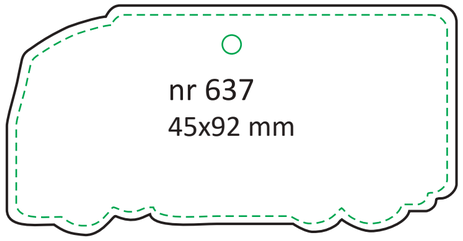
nr 637
45x92 mm

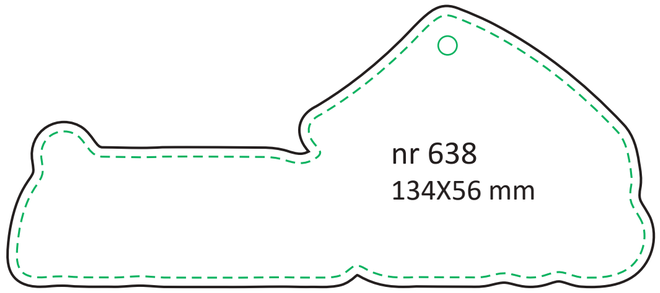
nr 638
134X56 mm

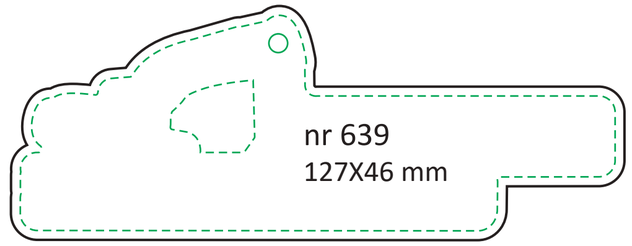
nr 639
127X46 mm

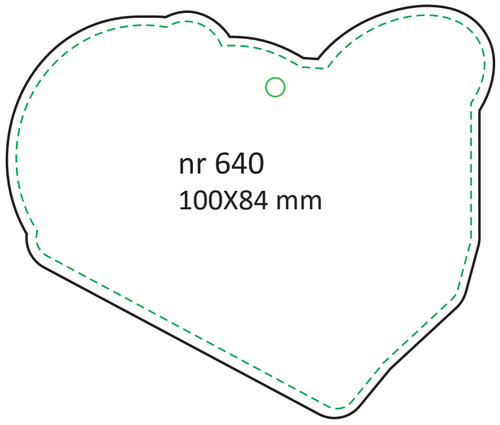
nr 640
100X84 mm

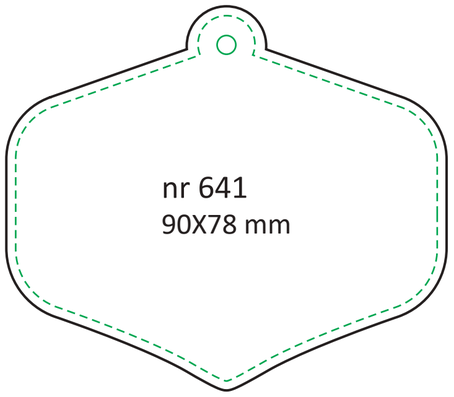
nr 641
90X78 mm

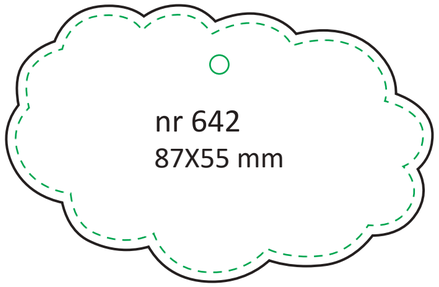
nr 642
87X55 mm

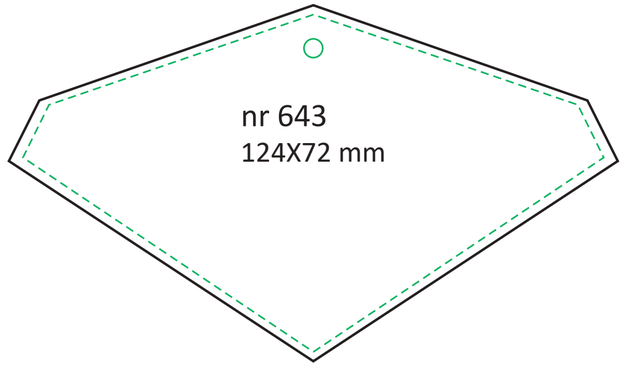
nr 643
124X72 mm

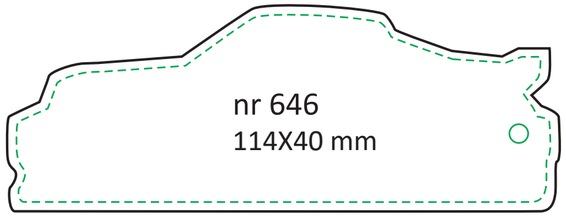
nr 646
114X40 mm

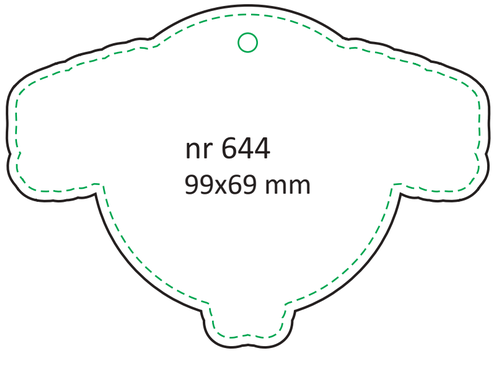
nr 644
99x69 mm


nr 645
78X81 mm

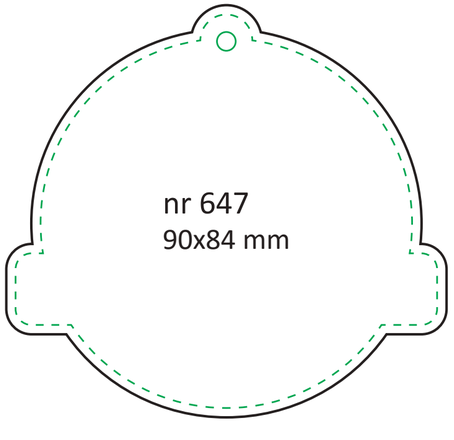
nr 647
90x84 mm

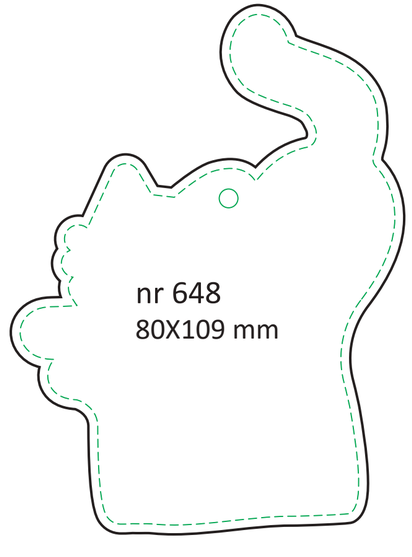
nr 648
80X109 mm

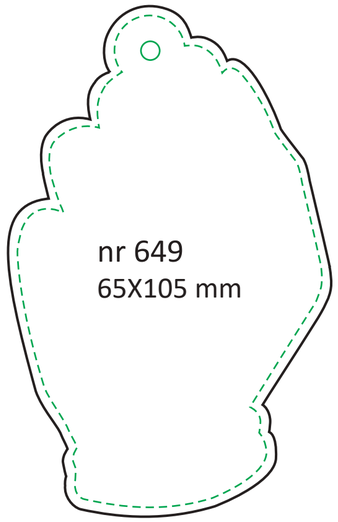

nr 649
65X105 mm

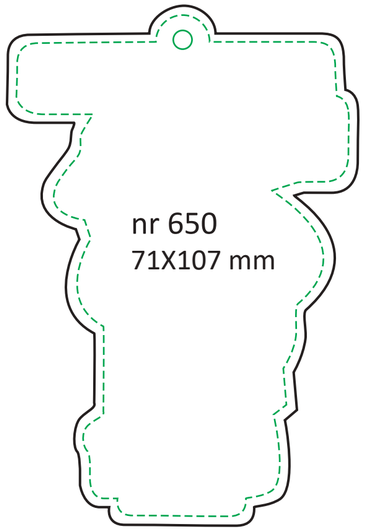

nr 650
71X107 mm

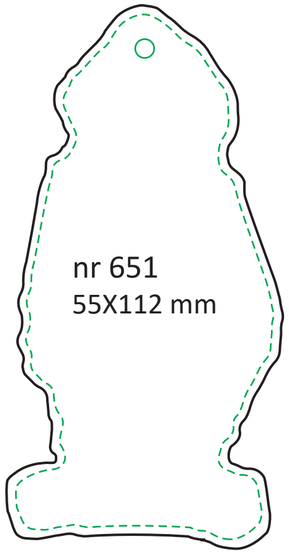

nr 651
55X112 mm

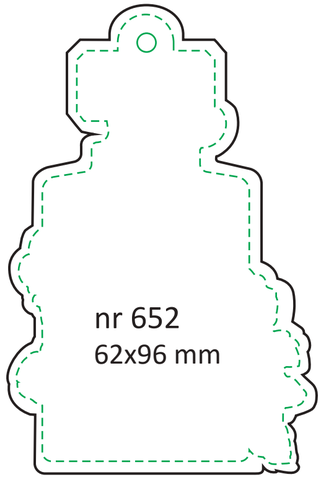

nr 652
62x96 mm

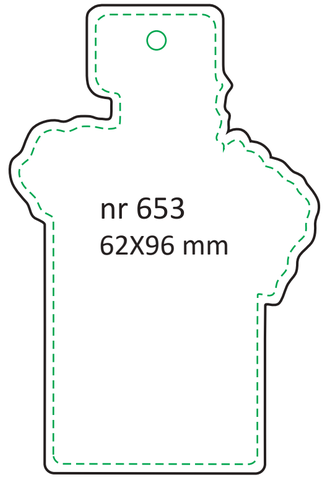

nr 653
62X96 mm

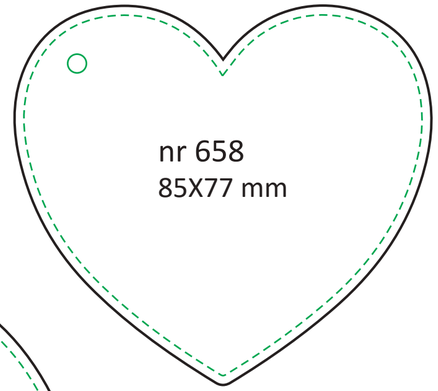

nr 658
85X77 mm



nr 654
53X128 mm

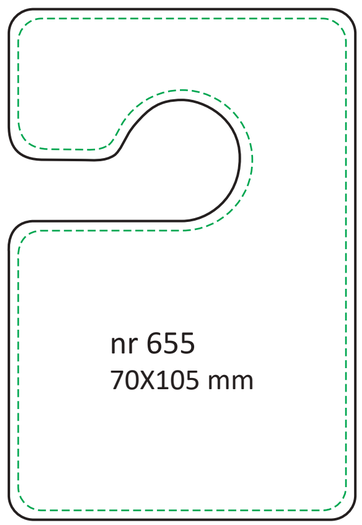

nr 655
70X105 mm

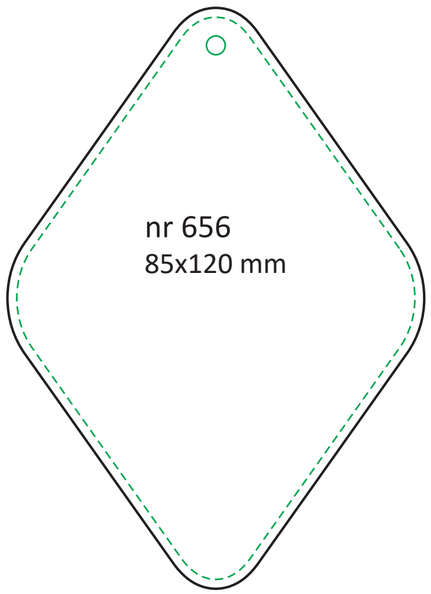

nr 656
85x120 mm

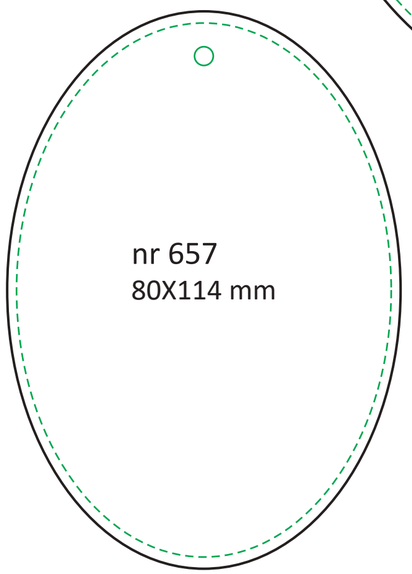

nr 657
80X114 mm

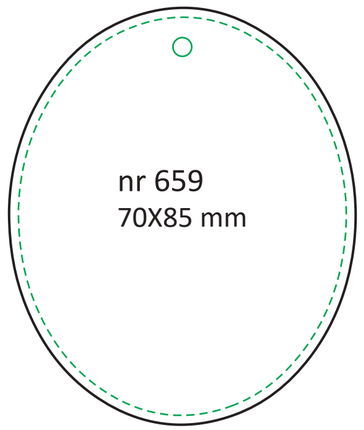

nr 659
70X85 mm